Clickfit Rim Deep Spot encastré

Code famille 02C1RD011 · collection Clickfit · Absinthe Lights

Le Clickfit Rim Deep est un spot encastré pour une découpe de Ø80 mm, avec une douille GU10 pour une lampe LED ou un module LED, non fournis. Rim Ø90 mm, Core Ø70 × 34,2 mm.

PRODUIT

PLAN COTÉ

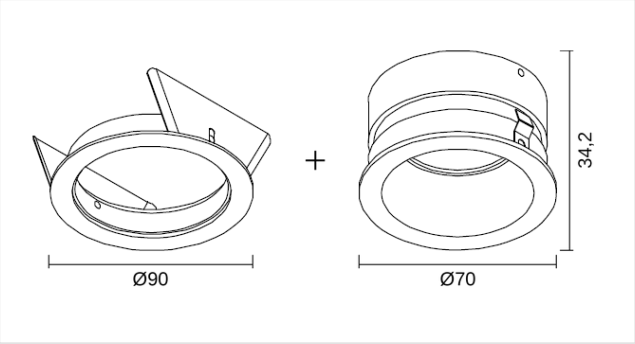

Cotes en mm. Ne pas utiliser comme plan de montage.

CARACTÉRISTIQUES

- Découpe Ø80 mm, ressorts à lames
- Douille GU10, source non fournie

RÉFÉRENCES ET EAN

RÉFÉRENCE	VERSION
02C1RD011B0	Noir
02C1RD011W0	Blanc

SOURCE LUMINEUSE

Douille	**GU10**
Type de lampe	**PAR16**
Nombre de points lumineux	**1**
Source lumineuse fournie	**Non**
Variable	**Selon la source lumineuse**

ÉLECTRIQUE

Tension	**230V**
Indice de protection	**IP20**
Classe de protection	**Classe II (double isolation)**

MONTAGE

Emplacement	**Plafond**
Type de montage	**Encastré**
Utilisation	**Intérieur**
Orientation	**Fixe**
Type de plafond	**Plein (béton) · Creux (placo)**
Découpe	**Ø80 mm**

DIMENSIONS

Hauteur	**34,2 mm**
Diamètre	**Ø90 mm**

MATÉRIAU

Matériau	**Aluminium**
Finition	**Thermolaqué**

DANS LA BOÎTE

Fourni	**Luminaire, Douille, Ressorts de fixation, Manuel**
Non fourni	**Source lumineuse**

LOGISTIQUE ET NORMES

Garantie	**5 ans**
Code NC (SH)	**9405 11 90**
Pays d'origine	**Chine**

Installation. L'installation électrique doit être effectuée que par du personnel qualifié, selon les règlements de sécurité électrique et mécanique dans votre pays. Coupez toujours l'alimentation électrique avant l'installation et la maintenance.