A-Track 3-Phasen-Endkappe

Familiencode T03A4EC010 · Kollektion A-Track · Absinthe Lights

Die A-Track 3-Phasen-Endkappe schließt das offene Ende einer A-Track 3-Phasen-Stromschiene ab; laut Anleitung ist an jedem Schienenende ohne Einspeisung oder Verbinder eine Endkappe vorzusehen.

PRODUKT



MASSZEICHNUNG

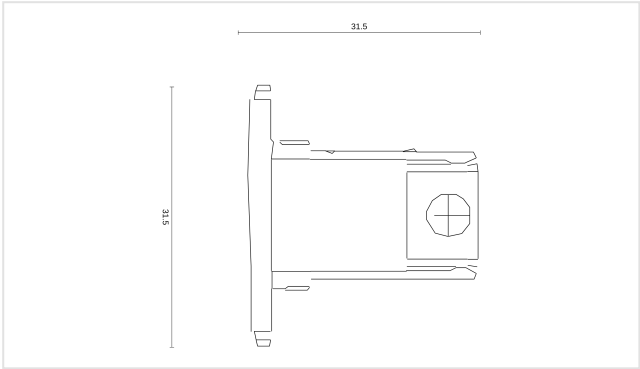

Maße in mm. Nicht als Montagezeichnung verwenden.

MERKMALE

- Schließt das Schienenende ab
- Für die A-Track 3-Phasen-Schiene

ARTIKELNUMMERN UND EAN

ARTIKELNUMMER	AUSFÜHRUNG	EAN
T03A4EC010B	Schwarz	**5407004000152**
T03A4EC010W	Weiß	**5407004000145**

ELEKTRISCH

Schutzart	**IP20**

MONTAGE

Montageort	**Schiene**
Einsatzbereich	**Innen**

ABMESSUNGEN

Länge	**31,5 mm**
Breite	**31,5 mm**
Höhe	**32,5 mm**

MATERIAL

Material	**Kunststoff**

LIEFERUMFANG

Im Lieferumfang	**Endkappe**

LOGISTIK UND NORMEN

Garantie	**5 Jahre**
KN-Code (HS)	**8536 90 01**
Ursprungsland	**China**

Installation. Die elektrische Installation sollte nur von qualifiziertem Personal nach den Vorschriften für elektrische und mechanische Sicherheit in Ihrem Land durchgeführt werden. Schalten Sie die Stromversorgung vor der Installation und Wartung aus.