A-Track Alimentation 3 phases

Code famille T03A4XPS10 · collection A-Track · Absinthe Lights

L'alimentation A-Track 3 phases raccorde un rail A-Track triphasé au réseau en bout de rail, avec bornes L1, L2, L3, neutre et terre. La version gauche ou droite dépend du côté du conducteur de terre.

PRODUIT



PLAN COTÉ

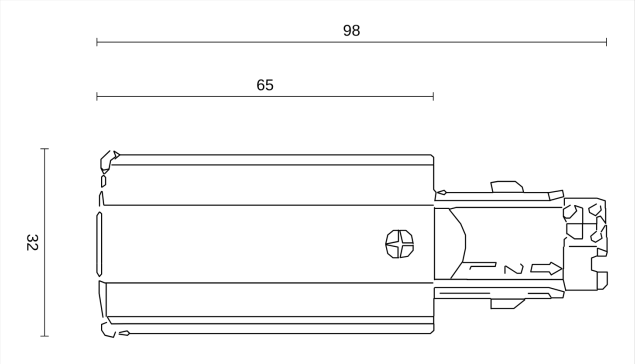

Cotes en mm. Ne pas utiliser comme plan de montage.

CARACTÉRISTIQUES

- Raccordement au réseau en bout de rail
- Pour le rail A-Track triphasé

RÉFÉRENCES ET EAN

RÉFÉRENCE	VERSION	EAN
T03A4LPS10B	Gauche, noir	**5407004000114**
T03A4RPS10B	Droite, noir	**5407004000138**
T03A4LPS10W	Gauche, blanc	**5407004000107**
T03A4RPS10W	Droite, blanc	**5407004000121**

ÉLECTRIQUE

Tension	**230V**
Indice de protection	**IP20**
Classe de protection	**Classe I (avec terre)**

MONTAGE

Emplacement	**Rail**
Utilisation	**Intérieur**

DIMENSIONS

Longueur	**98 mm**
Largeur	**32 mm**
Hauteur	**32,5 mm**

MATÉRIAU

Matériau	**Plastique**

DANS LA BOÎTE

Fourni	**Alimentation**

LOGISTIQUE ET NORMES

Garantie	**5 ans**
Code NC (SH)	**8536 90 01**
Pays d'origine	**Chine**

Installation. Classe I : le luminaire doit être relié à la terre. L'installation électrique doit être effectuée que par du personnel qualifié, selon les règlements de sécurité électrique et mécanique dans votre pays. Coupez toujours l'alimentation électrique avant l'installation et la maintenance.