Tuup Slim Asym 2 Spot en saillie

Code famille 05C3A0211 · collection Tuup · Absinthe Lights

Le Tuup Slim Asym 2 est un spot en saillie à deux spots GU10 orientables, barre 220 × 42 mm, les spots sur un côté. Chaque spot pivote et s'incline séparément. Avec 18 mm, la barre est plus plate que celle du Tuup Slim droit. Hauteur 148 mm, 230V, IP20, classe I. Lampes non fournies.

PRODUIT

PLAN COTÉ

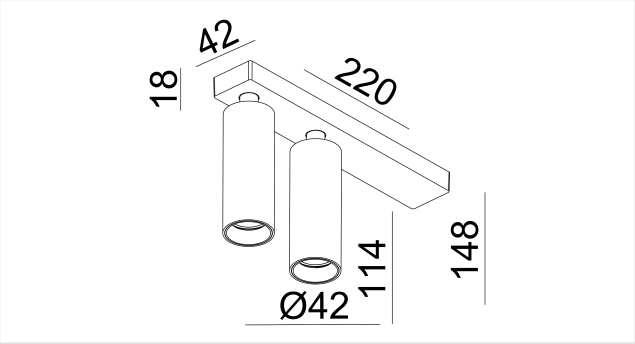

Cotes en mm. Ne pas utiliser comme plan de montage.

CARACTÉRISTIQUES

- Montage apparent au plafond, 220 × 42 × 18 mm
- Tubes Ø42 × 114 mm, se retirent sans outil

RÉFÉRENCES ET EAN

RÉFÉRENCE	VERSION	EAN
05C3A0211B0	Noir	**5407004000688**
05C3A0211W0	Blanc	**5407004000671**

SOURCE LUMINEUSE

Douille	**2× GU10**
Type de lampe	**MR11**
Nombre de points lumineux	**2**
Source lumineuse fournie	**Non**
Variable	**Selon la source lumineuse**

DIMENSIONS

Longueur	**220 mm**
Largeur	**42 mm**
Hauteur	**148 mm**
Diamètre	**Ø42 mm**
Platine de fixation	**L 220 × l 42 × P 18 mm**

ÉLECTRIQUE

Tension	**230V**
Indice de protection	**IP20**
Classe de protection	**Classe I (avec terre)**

MATÉRIAU

Matériau	**Aluminium**
Finition	**Thermolaqué**

MONTAGE

Emplacement	**Plafond**
Type de montage	**En saillie**
Utilisation	**Intérieur**
Orientation	**Inclinable et rotatif**

DANS LA BOÎTE

Fourni	**Luminaire, Douille, Visserie, Manuel**
Non fourni	**Source lumineuse**

LOGISTIQUE ET NORMES

Garantie	**5 ans**
Code NC (SH)	**9405 11 90**
Pays d'origine	**Chine**

Installation. Classe I : le luminaire doit être relié à la terre. L'installation électrique doit être effectuée que par du personnel qualifié, selon les règlements de sécurité électrique et mécanique dans votre pays. Coupez toujours l'alimentation électrique avant l'installation et la maintenance.