Tuup Slim 3 Opbouwspot

Familiecode 05C300311 · collectie Tuup · Absinthe Lights

De Tuup Slim 3 is een opbouwspot met drie GU10-spots op een balk van 560 × 32 mm. Elke spot draait en kantelt apart. Hoogte 161 mm, 230V, IP20, beschermingsklasse I. Lampen niet meegeleverd.

PRODUCT

MAATTEKENING

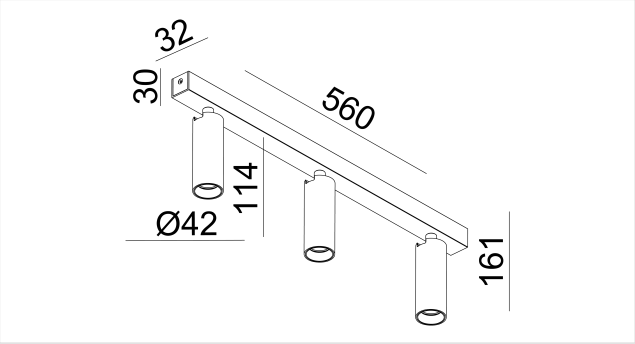

Maten in mm. Niet te gebruiken als montagetekening.

KENMERKEN

- Opbouw op het plafond, balk 560 × 32 × 30 mm
- Tubes Ø42 × 114 mm, schuiven eraf zonder gereedschap

ARTIKELNUMMERS EN EAN

ARTIKELNUMMER	UITVOERING	EAN
05C300311B0	Zwart	**5407004000817**
05C300311W0	Wit	**5407004000800**

LICHTBRON

Fitting	**3× GU10**
Lamptype	**MR11**
Aantal lichtpunten	**3**
Lichtbron inbegrepen	**Nee**
Dimbaar	**Afhankelijk van lichtbron**

AFMETINGEN

Lengte	**560 mm**
Breedte	**32 mm**
Hoogte	**161 mm**
Diameter	**Ø42 mm**
Montageplaat	**L 560 × B 32 × D 30 mm**

ELEKTRISCH

Netspanning	**230V**
Beschermingsgraad	**IP20**
Beschermingsklasse	**Klasse I (geaard)**

MATERIAAL

Materiaal	**Aluminium**
Afwerking	**Gepoedercoat**

MONTAGE

Montageplaats	**Plafond**
Montagewijze	**Opbouw**
Toepassing	**Binnen**
Richtbaarheid	**Kantel- en draaibaar**

IN DE DOOS

Meegeleverd	**Armatuur, Lamphouder, Bevestigingsmateriaal, Handleiding**
Niet meegeleverd	**Lichtbron**

LOGISTIEK EN NORMERING

Garantie	**5 jaar**
GN-code (HS)	**9405 11 90**
Land van oorsprong	**China**

Installatie. Beschermingsklasse I: het armatuur moet geaard worden. De elektrische installatie mag alleen door bevoegd personeel worden uitgevoerd volgens de voorschriften voor elektrische en mechanische veiligheid in uw land. Schakel altijd de elektriciteitsvoorziening uit vóór de installatie en het onderhoud.