Clickfit Smooth Large Aufbau-Downlight

Familiencode 02C3LS011 · Kollektion Clickfit · Absinthe Lights

Die Aufbauversion des Clickfit Smooth Large ist ein GU10-Downlight im Aluminiumzylinder mit Ø96 × 120 mm, bestimmt für trockene Innenräume und ohne Leuchtmittel geliefert.

PRODUKT



MASSZEICHNUNG

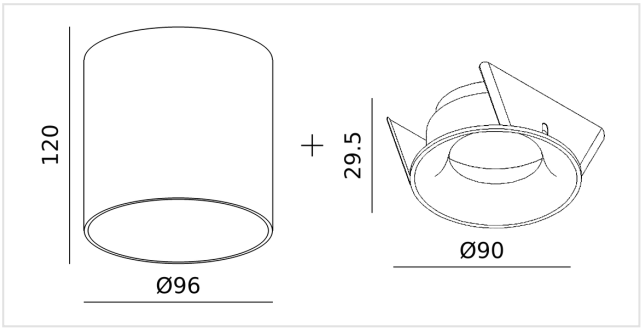

Maße in mm. Nicht als Montagezeichnung verwenden.

MERKMALE

- Aufbau, Ø96 × 120 mm
- 230V, Schutzklasse II

ARTIKELNUMMERN UND EAN

ARTIKELNUMMER	AUSFÜHRUNG
02C3LS011BB0	Schwarz
02C3LS011BBR0	Schwarz/Bronze
02C3LS011BG0	Schwarz/Gold
02C3LS011BW0	Schwarz/Weiß
02C3LS011WB0	Weiß/Schwarz
02C3LS011WBR0	Weiß/Bronze
02C3LS011WG0	Weiß/Gold
02C3LS011WW0	Weiß

LEUCHTMITTEL

Fassung	**GU10**
Lampentyp	**PAR16**
Anzahl Lichtpunkte	**1**
Leuchtmittel enthalten	**Nein**
Dimmbar	**Abhängig vom Leuchtmittel**

ELEKTRISCH

Netzspannung	**230V**
Schutzart	**IP20**
Schutzklasse	**Schutzklasse II (schutzisoliert)**

MONTAGE

Montageort	**Decke**
Montageart	**Aufbau**
Einsatzbereich	**Innen**
Ausrichtung	**Starr**

ABMESSUNGEN

Höhe	**120 mm**
Durchmesser	**Ø96 mm**

MATERIAL

Material	**Aluminium**
Oberfläche	**Pulverbeschichtet**

LIEFERUMFANG

Im Lieferumfang	**Leuchte, Fassung, Montageplatte, Anleitung**
Nicht enthalten	**Leuchtmittel**

LOGISTIK UND NORMEN

Garantie	**5 Jahre**
KN-Code (HS)	**9405 11 90**
Ursprungsland	**China**

Installation. Die elektrische Installation sollte nur von qualifiziertem Personal nach den Vorschriften für elektrische und mechanische Sicherheit in Ihrem Land durchgeführt werden. Schalten Sie die Stromversorgung vor der Installation und Wartung aus.