A-Track Connecteur articulé 3 phases

Code famille T03A4AC010 · collection A-Track · Absinthe Lights

Le connecteur articulé A-Track 3 phases relie deux rails A-Track triphasés selon un angle réglé sur place. L'articulation centrale pivote, les trois circuits et la terre restent continus.

PRODUIT



PLAN COTÉ

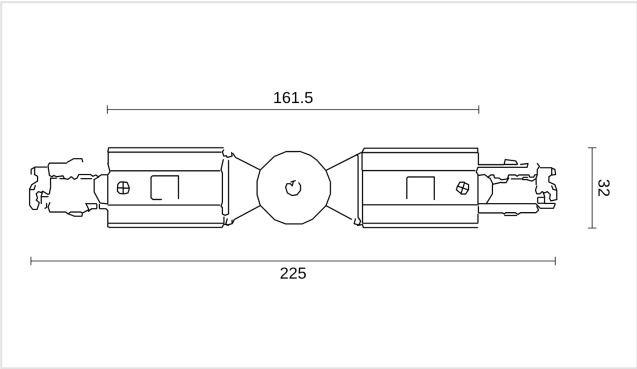

Cotes en mm. Ne pas utiliser comme plan de montage.

CARACTÉRISTIQUES

- Angle au choix
- Pour le rail A-Track triphasé

RÉFÉRENCES ET EAN

RÉFÉRENCE	VERSION	EAN
T03A4AC010B	Noir	**5407004000213**
T03A4AC010W	Blanc	**5407004000206**

ÉLECTRIQUE

Tension	**230V**
Indice de protection	**IP20**
Classe de protection	**Classe I (avec terre)**

MONTAGE

Emplacement	**Rail**
Utilisation	**Intérieur**

DIMENSIONS

Longueur	**225 mm**
Largeur	**32 mm**
Hauteur	**32,5 mm**

MATÉRIAU

Matériau	**Plastique**

DANS LA BOÎTE

Fourni	**Connecteur**

LOGISTIQUE ET NORMES

Garantie	**5 ans**
Code NC (SH)	**8536 90 01**
Pays d'origine	**Chine**

Installation. Classe I : le luminaire doit être relié à la terre. L'installation électrique doit être effectuée que par du personnel qualifié, selon les règlements de sécurité électrique et mécanique dans votre pays. Coupez toujours l'alimentation électrique avant l'installation et la maintenance.