A-Track 3-Fase T-Verbinder

Familiecode T03A4TXX10 · collectie A-Track · Absinthe Lights

De A-Track 3-Fase T-Verbinder laat een A-Track 3-fase traject in een T aftakken en brengt de drie circuits en de aarde door. De vier uitvoeringen volgen aftakking en aardgeleider.

PRODUCT



MAATTEKENING

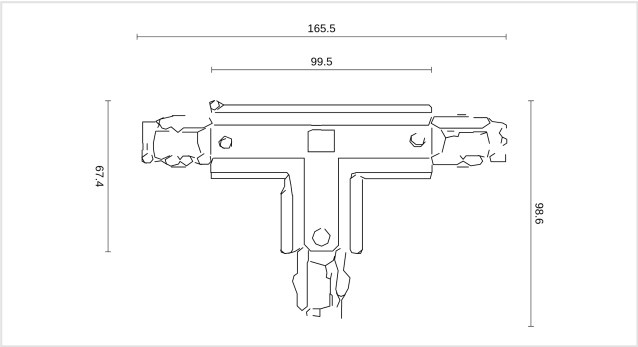

Maten in mm. Niet te gebruiken als montagetekening.

KENMERKEN

- Drie rails in een T
- Voor de A-Track 3-fase rail

ARTIKELNUMMERS EN EAN

ARTIKELNUMMER	UITVOERING	EAN
T03A4TL110B	Links 1, zwart	**5407004000282**
T03A4TL210B	Links 2, zwart	**5407004000299**
T03A4TR110B	Rechts 1, zwart	**5407004000329**
T03A4TR210B	Rechts 2, zwart	**5407004000336**
T03A4TL110W	Links 1, wit	**5407004000268**
T03A4TL210W	Links 2, wit	**5407004000275**
T03A4TR110W	Rechts 1, wit	**5407004000305**
T03A4TR210W	Rechts 2, wit	**5407004000312**

ELEKTRISCH

Netspanning	**230V**
Beschermingsgraad	**IP20**
Beschermingsklasse	**Klasse I (geaard)**

MONTAGE

Montageplaats	**Rail**
Toepassing	**Binnen**

AFMETINGEN

Lengte	**165,5 mm**
Breedte	**98,6 mm**
Hoogte	**32,5 mm**

MATERIAAL

Materiaal	**Kunststof**

IN DE DOOS

Meegeleverd	**Connector**

LOGISTIEK EN NORMERING

Garantie	**5 jaar**
GN-code (HS)	**8536 90 01**
Land van oorsprong	**China**

Installatie. Beschermingsklasse I: het armatuur moet geaard worden. De elektrische installatie mag alleen door bevoegd personeel worden uitgevoerd volgens de voorschriften voor elektrische en mechanische veiligheid in uw land. Schakel altijd de elektriciteitsvoorziening uit vóór de installatie en het onderhoud.