Sleekfit Tuup Inbouwspot

Artikelnummer 26C2TUU11W2 · collectie Sleekfit · Absinthe Lights

De Sleekfit Tuup is een LED-inbouwspot van Ø69,5 mm met een uitschuifbare tube, 90° kantelbaar en 355° draaibaar: 880 lm bij 15W, 350 mA. Zaagmaat Ø92 mm, in een Sleekfit-montagekit.

PRODUCT



MAATTEKENING

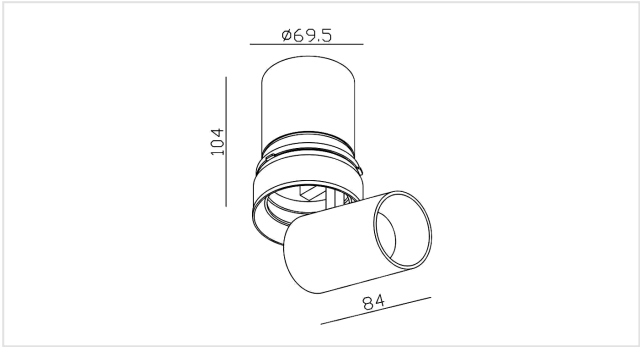

Maten in mm. Niet te gebruiken als montagetekening.

KENMERKEN

- Uitschuifbare tube, 90° kantelbaar, 355° draaibaar
- 880 lm, 2700K, CRI 93, 350 mA
- In een Sleekfit-montagekit, zaagmaat Ø92 mm

ARTIKELNUMMERS EN EAN

ARTIKELNUMMER	UITVOERING	EAN
26C2TUU11W2	Wit	**5407004000381**

LICHTBRON

Lichtbron	**Geïntegreerde LED**
Aantal lichtpunten	**1**
Lichtbron inbegrepen	**Ja**
Lichtstroom	**880 lm**
Vermogen	**15W**
Efficiëntie	**58,67 lm/W**
Lichtkleur	**2700K**
Kleurweergave (CRI)	**93**
Bundelhoek	**24°**
Dimbaar	**Ja**

ELEKTRISCH

Driver inbegrepen	**Nee**
Beschermingsgraad	**IP20**
Beschermingsklasse	**Klasse II (dubbel geïsoleerd)**

MONTAGE

Montageplaats	**Plafond**
Montagewijze	**Inbouw**
Toepassing	**Binnen**
Richtbaarheid	**Kantel- en draaibaar**
Plafondtype	**Massief (beton) · Hol (gipsplaat)**
Zaagmaat	**Ø92 mm**
Inbouwdiepte	**104 mm**

AFMETINGEN

Lengte	**84 mm**
Hoogte	**104 mm**
Diameter	**Ø69,5 mm**

IN DE DOOS

Meegeleverd	**Armatuur, Lichtbron**
Niet meegeleverd	**Driver, Inbouwbehuizing**

LOGISTIEK EN NORMERING

Garantie	**5 jaar**
GN-code (HS)	**9405 42 39**
Land van oorsprong	**China**

Installatie. De elektrische installatie mag alleen door bevoegd personeel worden uitgevoerd volgens de voorschriften voor elektrische en mechanische veiligheid in uw land. Schakel altijd de elektriciteitsvoorziening uit vóór de installatie en het onderhoud.