A-Track 3-Phasen-Einspeisung

Familiencode T03A4XPS10 · Kollektion A-Track · Absinthe Lights

Die A-Track 3-Phasen-Einspeisung schließt eine A-Track 3-Phasen-Stromschiene am Ende an das Netz an, mit Klemmen für L1, L2, L3, N und Schutzleiter. Die Ausführung links oder rechts richtet sich nach der Lage des Schutzleiters.

PRODUKT



MASSZEICHNUNG

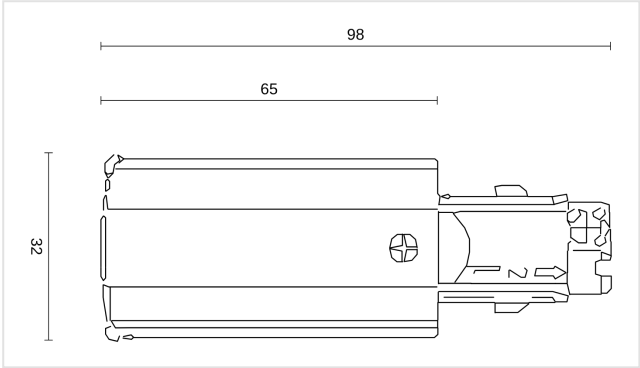

Maße in mm. Nicht als Montagezeichnung verwenden.

MERKMALE

- Netzanschluss am Schienenende
- Für die A-Track 3-Phasen-Schiene

ARTIKELNUMMERN UND EAN

ARTIKELNUMMER	AUSFÜHRUNG	EAN
T03A4LPS10B	Links, Schwarz	**5407004000114**
T03A4RPS10B	Rechts, Schwarz	**5407004000138**
T03A4LPS10W	Links, Weiß	**5407004000107**
T03A4RPS10W	Rechts, Weiß	**5407004000121**

ELEKTRISCH

Netzspannung	**230V**
Schutzart	**IP20**
Schutzklasse	**Schutzklasse I (geerdet)**

MONTAGE

Montageort	**Schiene**
Einsatzbereich	**Innen**

ABMESSUNGEN

Länge	**98 mm**
Breite	**32 mm**
Höhe	**32,5 mm**

MATERIAL

Material	**Kunststoff**

LIEFERUMFANG

Im Lieferumfang	**Einspeisung**

LOGISTIK UND NORMEN

Garantie	**5 Jahre**
KN-Code (HS)	**8536 90 01**
Ursprungsland	**China**

Installation. Schutzklasse I: die Leuchte muss geerdet werden. Die elektrische Installation sollte nur von qualifiziertem Personal nach den Vorschriften für elektrische und mechanische Sicherheit in Ihrem Land durchgeführt werden. Schalten Sie die Stromversorgung vor der Installation und Wartung aus.