Chuck 1 Downlight en saillie

Code famille 07C300111 · collection Chuck · Absinthe Lights

Le Chuck 1 est un downlight fixe et carré en saillie, 80 × 80 × 90 mm, à une douille GU10, destiné aux locaux intérieurs secs et livré sans lampe.

PRODUIT

PLAN COTÉ

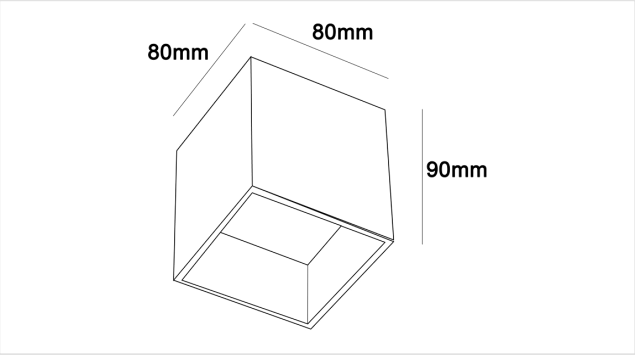

Cotes en mm. Ne pas utiliser comme plan de montage.

CARACTÉRISTIQUES

- Montage en saillie au plafond, 80 × 80 mm
- Douille GU10 pour une lampe LED de 50 mm (PAR16)

RÉFÉRENCES ET EAN

RÉFÉRENCE	VERSION	EAN
07C300111B0	Noir	**5407004007793**
07C300111W0	Blanc	**5407004007786**

SOURCE LUMINEUSE

Douille	**GU10**
Type de lampe	**PAR16**
Charge maximale	**35W par douille**
Nombre de points lumineux	**1**
Source lumineuse fournie	**Non**
Variable	**Selon la source lumineuse**

ÉLECTRIQUE

Tension	**230V**
Indice de protection	**IP20**
Classe de protection	**Classe I (avec terre)**

MONTAGE

Emplacement	**Plafond**
Type de montage	**En saillie**
Utilisation	**Intérieur**
Orientation	**Fixe**

DIMENSIONS

Longueur	**80 mm**
Largeur	**80 mm**
Hauteur	**90 mm**
Platine de fixation	**L 80 × l 80 mm**

MATÉRIAU

Matériau	**Aluminium**
Finition	**Thermolaqué**

DANS LA BOÎTE

Fourni	**Luminaire, Douille, Visserie, Manuel**
Non fourni	**Source lumineuse**

LOGISTIQUE ET NORMES

Garantie	**5 ans**
Code NC (SH)	**9405 11 90**
Pays d'origine	**Chine**

Installation. Classe I : le luminaire doit être relié à la terre. L'installation électrique doit être effectuée que par du personnel qualifié, selon les règlements de sécurité électrique et mécanique dans votre pays. Coupez toujours l'alimentation électrique avant l'installation et la maintenance.