A-Track 3-Phasen-Mitteneinspeisung

Familiencode T03A4MPS10 · Kollektion A-Track · Absinthe Lights

Die A-Track 3-Phasen-Mitteneinspeisung verbindet zwei A-Track 3-Phasen-Stromschienen geradlinig und speist die Strecke an dieser Stelle statt am Schienenende. Sie hat Klemmen für L1, L2, L3, Neutral- und Schutzleiter.

PRODUKT



MASSZEICHNUNG

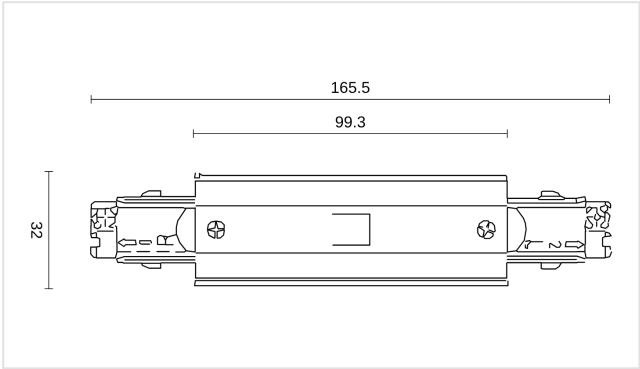

Maße in mm. Nicht als Montagezeichnung verwenden.

MERKMALE

- Einspeisung zwischen zwei Schienen
- Für die A-Track 3-Phasen-Schiene

ARTIKELNUMMERN UND EAN

ARTIKELNUMMER	AUSFÜHRUNG	EAN
T03A4MPS10B	Schwarz	**5407004000190**
T03A4MPS10W	Weiß	**5407004000183**

ELEKTRISCH

Netzspannung	**230V**
Schutzart	**IP20**
Schutzklasse	**Schutzklasse I (geerdet)**

MONTAGE

Montageort	**Schiene**
Einsatzbereich	**Innen**

ABMESSUNGEN

Länge	**165,5 mm**
Breite	**32 mm**
Höhe	**32,5 mm**

MATERIAL

Material	**Kunststoff**

LIEFERUMFANG

Im Lieferumfang	**Einspeisung**

LOGISTIK UND NORMEN

Garantie	**5 Jahre**
KN-Code (HS)	**8536 90 01**
Ursprungsland	**China**

Installation. Schutzklasse I: die Leuchte muss geerdet werden. Die elektrische Installation sollte nur von qualifiziertem Personal nach den Vorschriften für elektrische und mechanische Sicherheit in Ihrem Land durchgeführt werden. Schalten Sie die Stromversorgung vor der Installation und Wartung aus.