Connor 1-Phasen-Schienenstrahler

Familiencode 03C4T0111 · Kollektion Connor · Absinthe Lights

Der Connor 1-Phasen-Schienenstrahler ist ein dreh- und schwenkbarer GU10-Strahler von Ø60 mm mit festem Adapter für eine 1-Phasen-Schiene, 128 mm unter der Schiene. 230V, IP20; Schiene und Leuchtmittel nicht enthalten.

PRODUKT

MASSZEICHNUNG

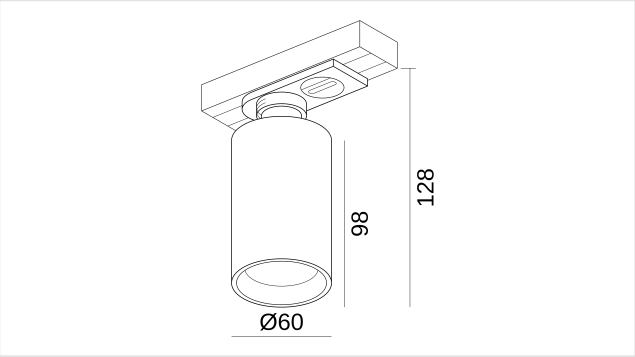

Maße in mm. Nicht als Montagezeichnung verwenden.

MERKMALE

- Für 1-Phasen-Schienen, 128 mm unter der Schiene
- GU10-Fassung für eine LED-Lampe mit 50 mm (PAR16)

ARTIKELNUMMERN UND EAN

ARTIKELNUMMER	AUSFÜHRUNG	EAN
03C4T0111B0	Schwarz	**5407004009773**
03C4T0111W0	Weiß	**5407004009766**

LEUCHTMITTEL

Fassung	**GU10**
Lampentyp	**PAR16**
Maximale Belastung	**7,5W pro Fassung**
Anzahl Lichtpunkte	**1**
Leuchtmittel enthalten	**Nein**
Dimmbar	**Abhängig vom Leuchtmittel**

ELEKTRISCH

Netzspannung	**230V**
Schutzart	**IP20**
Schutzklasse	**Schutzklasse I (geerdet)**

MONTAGE

Montageort	**Schiene**
Montageart	**Schiene**
Einsatzbereich	**Innen**
Ausrichtung	**Schwenk- und drehbar**

ABMESSUNGEN

Höhe	**128 mm**
Durchmesser	**Ø60 mm**

MATERIAL

Material	**Aluminium**
Oberfläche	**Pulverbeschichtet**

LIEFERUMFANG

Im Lieferumfang	**Leuchte, Fassung, Anleitung**
Nicht enthalten	**Leuchtmittel**

LOGISTIK UND NORMEN

Garantie	**5 Jahre**
KN-Code (HS)	**9405 11 90**
Ursprungsland	**China**

Installation. Schutzklasse I: die Leuchte muss geerdet werden. Die elektrische Installation sollte nur von qualifiziertem Personal nach den Vorschriften für elektrische und mechanische Sicherheit in Ihrem Land durchgeführt werden. Schalten Sie die Stromversorgung vor der Installation und Wartung aus.