Connor Up & Down Wandleuchte

Familiencode 03W3UD011 · Kollektion Connor · Absinthe Lights

Die Connor Up & Down ist eine Aufbau-Wandleuchte: ein Zylinder mit Ø60 × 220 mm und zwei GU10-Fassungen für Licht nach oben und unten, 80 mm Ausladung, ohne Leuchtmittel geliefert.

PRODUKT



MASSZEICHNUNG

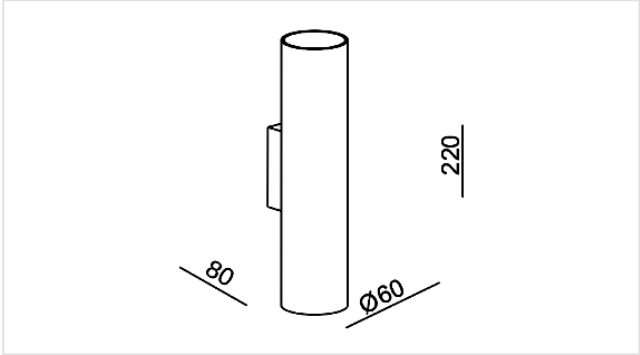

Maße in mm. Nicht als Montagezeichnung verwenden.

MERKMALE

- Wandaufbau, 80 mm Ausladung
- Zwei GU10-Fassungen für LED-Lampen mit 50 mm (PAR16)

ARTIKELNUMMERN UND EAN

ARTIKELNUMMER	AUSFÜHRUNG	EAN
03W3UD011B0	Schwarz	**5407004007779**
03W3UD011W0	Weiß	**5407004007762**

LEUCHTMITTEL

Fassung	**2× GU10**
Lampentyp	**PAR16**
Maximale Belastung	**7,5W pro Fassung**
Anzahl Lichtpunkte	**2**
Leuchtmittel enthalten	**Nein**
Dimmbar	**Abhängig vom Leuchtmittel**

ELEKTRISCH

Netzspannung	**230V**
Schutzart	**IP20**
Schutzklasse	**Schutzklasse I (geerdet)**

MONTAGE

Montageort	**Wand**
Montageart	**Aufbau**
Einsatzbereich	**Innen**
Ausrichtung	**Starr**

ABMESSUNGEN

Höhe	**220 mm**
Tiefe	**80 mm**
Durchmesser	**Ø60 mm**
Montageplatte	**L 78 × B 40 × T 20 mm**

MATERIAL

Material	**Aluminium**
Oberfläche	**Pulverbeschichtet**

LIEFERUMFANG

Im Lieferumfang	**Leuchte, Fassung, Montagebügel, Befestigungsmaterial, Anleitung**
Nicht enthalten	**Leuchtmittel**

LOGISTIK UND NORMEN

Garantie	**5 Jahre**
KN-Code (HS)	**9405 11 90**
Ursprungsland	**China**

Installation. Schutzklasse I: die Leuchte muss geerdet werden. Die elektrische Installation sollte nur von qualifiziertem Personal nach den Vorschriften für elektrische und mechanische Sicherheit in Ihrem Land durchgeführt werden. Schalten Sie die Stromversorgung vor der Installation und Wartung aus.