Clickfit Cave Large Aufbau-Downlight

Familiencode 02C3LC011 · Kollektion Clickfit · Absinthe Lights

Die Aufbauversion des Clickfit Cave Large ist ein GU10-Downlight mit tief zurückgesetztem Leuchtmittel im Aluminiumzylinder mit Ø96 × 130 mm inklusive Ring, bestimmt für trockene Innenräume und ohne Leuchtmittel geliefert.

PRODUKT



MASSZEICHNUNG

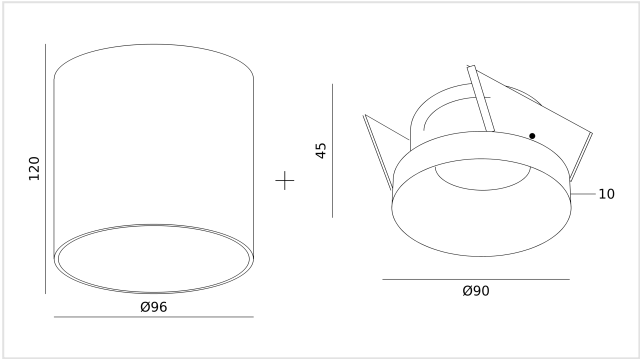

Maße in mm. Nicht als Montagezeichnung verwenden.

MERKMALE

- Aufbau, Ø96 × 130 mm
- 230V, Schutzklasse II

ARTIKELNUMMERN UND EAN

ARTIKELNUMMER	AUSFÜHRUNG
02C3LC011BB0	Schwarz
02C3LC011BW0	Schwarz/Weiß
02C3LC011WB0	Weiß/Schwarz
02C3LC011WW0	Weiß

LEUCHTMITTEL

Fassung	**GU10**
Lampentyp	**PAR16**
Anzahl Lichtpunkte	**1**
Leuchtmittel enthalten	**Nein**
Dimmbar	**Abhängig vom Leuchtmittel**

ELEKTRISCH

Netzspannung	**230V**
Schutzart	**IP20**
Schutzklasse	**Schutzklasse II (schutzisoliert)**

MONTAGE

Montageort	**Decke**
Montageart	**Aufbau**
Einsatzbereich	**Innen**
Ausrichtung	**Starr**

ABMESSUNGEN

Höhe	**130 mm**
Durchmesser	**Ø96 mm**

MATERIAL

Material	**Aluminium**
Oberfläche	**Pulverbeschichtet**

LIEFERUMFANG

Im Lieferumfang	**Leuchte, Fassung, Montageplatte, Anleitung**
Nicht enthalten	**Leuchtmittel**

LOGISTIK UND NORMEN

Garantie	**5 Jahre**
KN-Code (HS)	**9405 11 90**
Ursprungsland	**China**

Installation. Die elektrische Installation sollte nur von qualifiziertem Personal nach den Vorschriften für elektrische und mechanische Sicherheit in Ihrem Land durchgeführt werden. Schalten Sie die Stromversorgung vor der Installation und Wartung aus.