A-Track 1-Fase Eindkap

Familiecode T01A4EC010 · collectie A-Track · Absinthe Lights

De A-Track 1-Fase Eindkap sluit het open uiteinde van een A-Track 1-fase rail af; volgens de handleiding krijgt elk railuiteinde zonder voeding of verbinder er één.

PRODUCT



MAATTEKENING

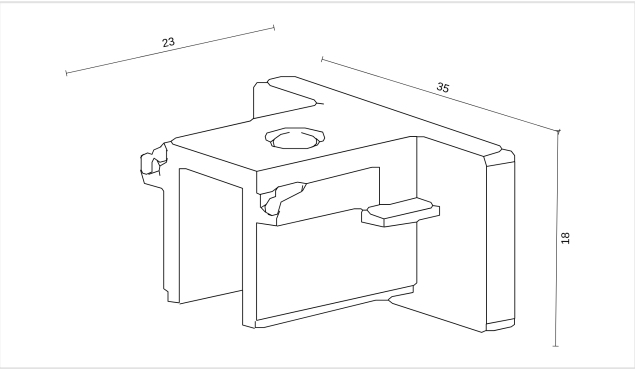

Maten in mm. Niet te gebruiken als montagetekening.

KENMERKEN

- Sluit het railuiteinde
- Voor de A-Track 1-fase rail

ARTIKELNUMMERS EN EAN

ARTIKELNUMMER	UITVOERING	EAN
T01A4EC010B	Zwart	**5407004009575**
T01A4EC010W	Wit	**5407004009568**

ELEKTRISCH

Beschermingsgraad	**IP20**

MATERIAAL

Materiaal	**Kunststof**

MONTAGE

Montageplaats	**Rail**
Toepassing	**Binnen**

IN DE DOOS

Meegeleverd	**Eindkap**

AFMETINGEN

Lengte	**23 mm**
Breedte	**35 mm**
Hoogte	**18 mm**

LOGISTIEK EN NORMERING

Garantie	**5 jaar**
GN-code (HS)	**8536 90 01**
Land van oorsprong	**China**

Installatie. De elektrische installatie mag alleen door bevoegd personeel worden uitgevoerd volgens de voorschriften voor elektrische en mechanische veiligheid in uw land. Schakel altijd de elektriciteitsvoorziening uit vóór de installatie en het onderhoud.