A-Track 1-Fase Hoekverbinder 90°

Familiecode T01A4LIO10 · collectie A-Track · Absinthe Lights

De A-Track 1-Fase Hoekverbinder 90° koppelt twee A-Track 1-fase rails in een rechte hoek. Het circuit en de aarde lopen door de hoek naar de tweede rail.

PRODUCT



MAATTEKENING

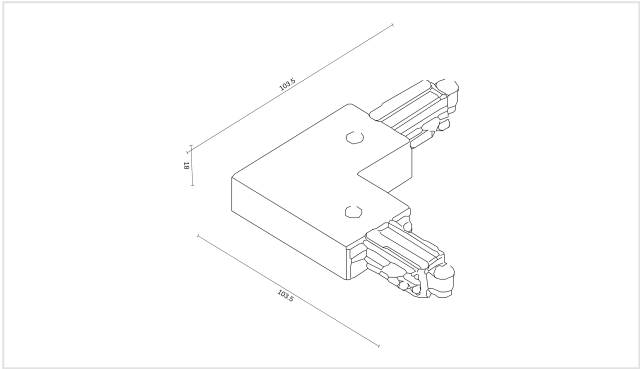

Maten in mm. Niet te gebruiken als montagetekening.

KENMERKEN

- Twee rails in een rechte hoek
- Voor de A-Track 1-fase rail

ARTIKELNUMMERS EN EAN

ARTIKELNUMMER	UITVOERING	EAN
T01A4LIO10B	Zwart	**5407004000053**
T01A4LIO10W	Wit	**5407004000046**

ELEKTRISCH

Netspanning	**230V**
Beschermingsgraad	**IP20**
Beschermingsklasse	**Klasse I (geaard)**

MONTAGE

Montageplaats	**Rail**
Toepassing	**Binnen**

AFMETINGEN

Lengte	**103,5 mm**
Breedte	**103,5 mm**
Hoogte	**18 mm**

MATERIAAL

Materiaal	**Kunststof**

IN DE DOOS

Meegeleverd	**Connector**

LOGISTIEK EN NORMERING

Garantie	**5 jaar**
GN-code (HS)	**8536 90 01**
Land van oorsprong	**China**

Installatie. Beschermingsklasse I: het armatuur moet geaard worden. De elektrische installatie mag alleen door bevoegd personeel worden uitgevoerd volgens de voorschriften voor elektrische en mechanische veiligheid in uw land. Schakel altijd de elektriciteitsvoorziening uit vóór de installatie en het onderhoud.