A-Track Alimentation centrale 3 phases

Code famille T03A4MPS10 · collection A-Track · Absinthe Lights

L'alimentation centrale A-Track 3 phases relie deux rails A-Track triphasés en ligne et alimente le tracé à cet endroit plutôt qu'en bout de rail. Elle dispose de bornes pour L1, L2, L3, neutre et terre.

PRODUIT



PLAN COTÉ

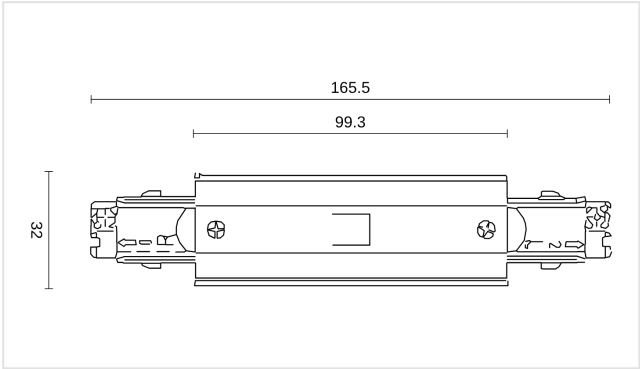

Cotes en mm. Ne pas utiliser comme plan de montage.

CARACTÉRISTIQUES

- Alimentation entre deux rails
- Pour le rail A-Track triphasé

RÉFÉRENCES ET EAN

RÉFÉRENCE	VERSION	EAN
T03A4MPS10B	Noir	**5407004000190**
T03A4MPS10W	Blanc	**5407004000183**

ÉLECTRIQUE

Tension	**230V**
Indice de protection	**IP20**
Classe de protection	**Classe I (avec terre)**

MONTAGE

Emplacement	**Rail**
Utilisation	**Intérieur**

DIMENSIONS

Longueur	**165,5 mm**
Largeur	**32 mm**
Hauteur	**32,5 mm**

MATÉRIAU

Matériau	**Plastique**

DANS LA BOÎTE

Fourni	**Alimentation**

LOGISTIQUE ET NORMES

Garantie	**5 ans**
Code NC (SH)	**8536 90 01**
Pays d'origine	**Chine**

Installation. Classe I : le luminaire doit être relié à la terre. L'installation électrique doit être effectuée que par du personnel qualifié, selon les règlements de sécurité électrique et mécanique dans votre pays. Coupez toujours l'alimentation électrique avant l'installation et la maintenance.