Sleekfit Pipe Halbeinbaustrahler

Artikelnummer 26C2PIP11W2 · Kollektion Sleekfit · Absinthe Lights

Der Sleekfit Pipe ist ein LED-Halbeinbaustrahler von Ø69,5 mm: 165 mm Einbau, 60 mm sichtbarer Zylinder, 90° schwenkbar und 355° drehbar. 880 lm bei 15W, 350 mA, im Sleekfit-Montageset.

PRODUKT



MASSZEICHNUNG

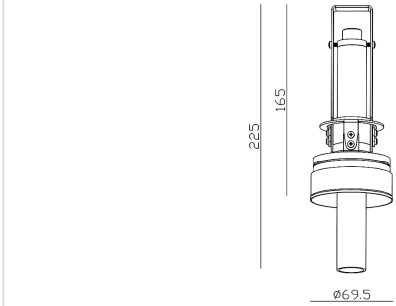

Maße in mm. Nicht als Montagezeichnung verwenden.

MERKMALE

- 225 mm gesamt: 165 mm Einbau, 60 mm sichtbar
- 880 lm, 2700K, CRI 93, 24° Ausstrahlwinkel
- In einem Sleekfit-Montageset, Bohrmaß Ø92 mm

ARTIKELNUMMERN UND EAN

ARTIKELNUMMER	AUSFÜHRUNG	EAN
26C2PIP11W2	Weiß	**5407004000411**

LEUCHTMITTEL

Leuchtmittel	**LED integriert**
Anzahl Lichtpunkte	**1**
Leuchtmittel enthalten	**Ja**
Lichtstrom	**880 lm**
Leistung	**15W**
Effizienz	**58,67 lm/W**
Lichtfarbe	**2700K**
Farbwiedergabe (CRI)	**93**
Ausstrahlungswinkel	**24°**
Dimmbar	**Ja**

ELEKTRISCH

Treiber enthalten	**Nein**
Schutzart	**IP20**
Schutzklasse	**Schutzklasse II (schutzisoliert)**

MONTAGE

Montageort	**Decke**
Montageart	**Halbeinbau**
Einsatzbereich	**Innen**
Ausrichtung	**Schwenk- und drehbar**
Deckentyp	**Massiv (Beton) · Hohl (Gipskarton)**
Einbauöffnung	**Ø92 mm**
Einbautiefe	**165 mm**

ABMESSUNGEN

Höhe	**60 mm**
Durchmesser	**Ø69,5 mm**

LIEFERUMFANG

Im Lieferumfang	**Leuchte, Leuchtmittel**
Nicht enthalten	**LED-Treiber, Einbaugehäuse**

LOGISTIK UND NORMEN

Garantie	**5 Jahre**
KN-Code (HS)	**9405 42 39**
Ursprungsland	**China**

Installation. Die elektrische Installation sollte nur von qualifiziertem Personal nach den Vorschriften für elektrische und mechanische Sicherheit in Ihrem Land durchgeführt werden. Schalten Sie die Stromversorgung vor der Installation und Wartung aus.