A-Track 1-Fase Voeding

Familiecode T01A4PS010 · collectie A-Track · Absinthe Lights

De A-Track 1-Fase Voeding sluit een A-Track 1-fase rail aan het uiteinde aan op het net, met klemmen voor fase, nul en aarde. Ze past aan beide railuiteinden.

PRODUCT



MAATTEKENING

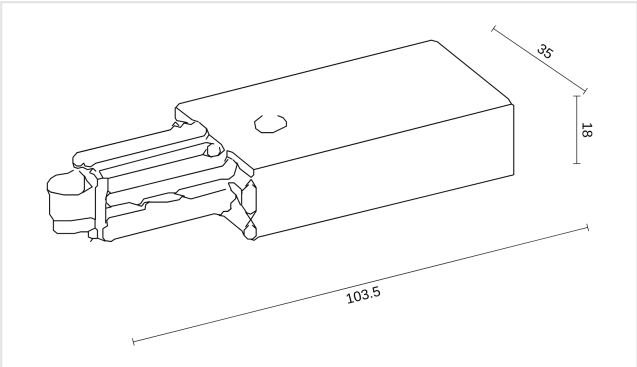

Maten in mm. Niet te gebruiken als montagetekening.

KENMERKEN

- Netaansluiting aan het railuiteinde
- Voor de A-Track 1-fase rail

ARTIKELNUMMERS EN EAN

ARTIKELNUMMER	UITVOERING	EAN
T01A4PS010B	Zwart	**5407004000039**
T01A4PS010W	Wit	**5407004000022**

ELEKTRISCH

Netspanning	**230V**
Beschermingsgraad	**IP20**
Beschermingsklasse	**Klasse I (geaard)**

MONTAGE

Montageplaats	**Rail**
Toepassing	**Binnen**

AFMETINGEN

Lengte	**103,5 mm**
Breedte	**35 mm**
Hoogte	**18 mm**

MATERIAAL

Materiaal	**Kunststof**

IN DE DOOS

Meegeleverd	**Voeding**

LOGISTIEK EN NORMERING

Garantie	**5 jaar**
GN-code (HS)	**8536 90 01**
Land van oorsprong	**China**

Installatie. Beschermingsklasse I: het armatuur moet geaard worden. De elektrische installatie mag alleen door bevoegd personeel worden uitgevoerd volgens de voorschriften voor elektrische en mechanische veiligheid in uw land. Schakel altijd de elektriciteitsvoorziening uit vóór de installatie en het onderhoud.