Clickfit Deep Medium Opbouw downlight

Familiecode 02C3MD011 · collectie Clickfit · Absinthe Lights

De Clickfit Deep Medium Opbouw downlight is de Clickfit Deep Medium-inbouwspot in een aluminium opbouwbehuizing van Ø80 × 120 mm, voor droge binnenruimtes. 230V, IP20, beschermingsklasse II; GU10-LED-lamp van 50 mm of LED-module, niet meegeleverd.

PRODUCT

MAATTEKENING

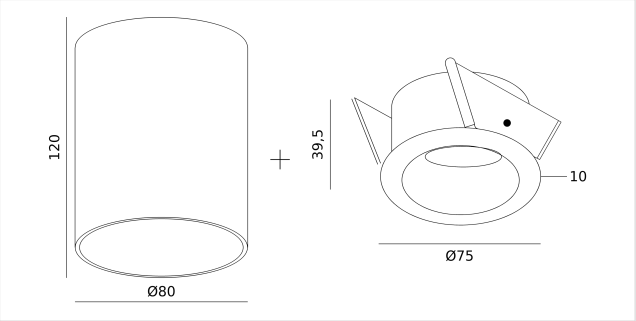

Maten in mm. Niet te gebruiken als montagetekening.

KENMERKEN

- Opbouw, Ø80 × 120 mm
- IP20, 230V, beschermingsklasse II

ARTIKELNUMMERS EN EAN

ARTIKELNUMMER	UITVOERING
02C3MD011WB0	Wit/Zwart
02C3MD011WBR0	Wit/Brons
02C3MD011WG0	Wit/Goud
02C3MD011WW0	Wit
02C3MD011BB0	Zwart
02C3MD011BBR0	Zwart/Brons
02C3MD011BG0	Zwart/Goud
02C3MD011BW0	Zwart/Wit

LICHTBRON

Fitting	**GU10**
Lamptype	**PAR16**
Aantal lichtpunten	**1**
Lichtbron inbegrepen	**Nee**
Dimbaar	**Afhankelijk van lichtbron**

ELEKTRISCH

Netspanning	**230V**
Beschermingsgraad	**IP20**
Beschermingsklasse	**Klasse II (dubbel geïsoleerd)**

MONTAGE

Montageplaats	**Plafond**
Montagewijze	**Opbouw**
Toepassing	**Binnen**
Richtbaarheid	**Vast**

AFMETINGEN

Hoogte	**120 mm**
Diameter	**Ø80 mm**

MATERIAAL

Materiaal	**Aluminium**
Afwerking	**Gepoedercoat**

IN DE DOOS

Meegeleverd	**Armatuur, Lamphouder, Montageplaat, Handleiding**
Niet meegeleverd	**Lichtbron**

LOGISTIEK EN NORMERING

Garantie	**5 jaar**
GN-code (HS)	**9405 11 90**
Land van oorsprong	**China**

Installatie. De elektrische installatie mag alleen door bevoegd personeel worden uitgevoerd volgens de voorschriften voor elektrische en mechanische veiligheid in uw land. Schakel altijd de elektriciteitsvoorziening uit vóór de installatie en het onderhoud.