Sleekfit Tuup Einbaustrahler

Artikelnummer 26C2TUU11W2 · Kollektion Sleekfit · Absinthe Lights

Der Sleekfit Tuup ist ein LED-Einbaustrahler von Ø69,5 mm mit ausziehbarem Zylinder, 90° schwenkbar und 355° drehbar: 880 lm bei 15W, 350 mA. Bohrmaß Ø92 mm, im Sleekfit-Montageset.

PRODUKT



MASSZEICHNUNG

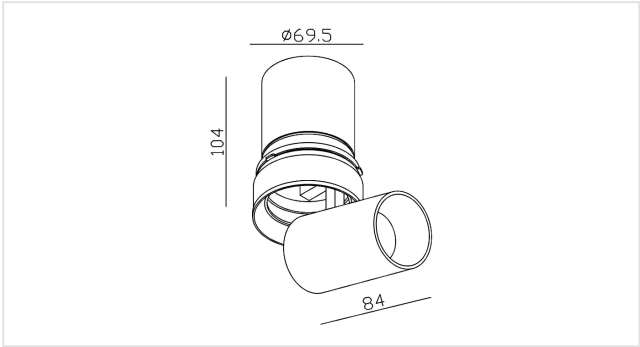

Maße in mm. Nicht als Montagezeichnung verwenden.

MERKMALE

- Ausziehbarer Zylinder, 90° schwenkbar, 355° drehbar
- 880 lm, 2700K, CRI 93, 350 mA
- In einem Sleekfit-Montageset, Bohrmaß Ø92 mm

ARTIKELNUMMERN UND EAN

ARTIKELNUMMER	AUSFÜHRUNG	EAN
26C2TUU11W2	Weiß	**5407004000381**

LEUCHTMITTEL

Leuchtmittel	**LED integriert**
Anzahl Lichtpunkte	**1**
Leuchtmittel enthalten	**Ja**
Lichtstrom	**880 lm**
Leistung	**15W**
Effizienz	**58,67 lm/W**
Lichtfarbe	**2700K**
Farbwiedergabe (CRI)	**93**
Ausstrahlungswinkel	**24°**
Dimmbar	**Ja**

ELEKTRISCH

Treiber enthalten	**Nein**
Schutzart	**IP20**
Schutzklasse	**Schutzklasse II (schutzisoliert)**

MONTAGE

Montageort	**Decke**
Montageart	**Einbau**
Einsatzbereich	**Innen**
Ausrichtung	**Schwenk- und drehbar**
Deckentyp	**Massiv (Beton) · Hohl (Gipskarton)**
Einbauöffnung	**Ø92 mm**
Einbautiefe	**104 mm**

ABMESSUNGEN

Länge	**84 mm**
Höhe	**104 mm**
Durchmesser	**Ø69,5 mm**

LIEFERUMFANG

Im Lieferumfang	**Leuchte, Leuchtmittel**
Nicht enthalten	**LED-Treiber, Einbaugehäuse**

LOGISTIK UND NORMEN

Garantie	**5 Jahre**
KN-Code (HS)	**9405 42 39**
Ursprungsland	**China**

Installation. Die elektrische Installation sollte nur von qualifiziertem Personal nach den Vorschriften für elektrische und mechanische Sicherheit in Ihrem Land durchgeführt werden. Schalten Sie die Stromversorgung vor der Installation und Wartung aus.