A-Track 3-Fase Middenvoeding

Familiecode T03A4MPS10 · collectie A-Track · Absinthe Lights

De A-Track 3-Fase Middenvoeding verbindt twee A-Track 3-fase rails in lijn en voedt het traject op die plaats, in plaats van aan een uiteinde. Ze heeft klemmen voor L1, L2, L3, nul en aarde.

PRODUCT



MAATTEKENING

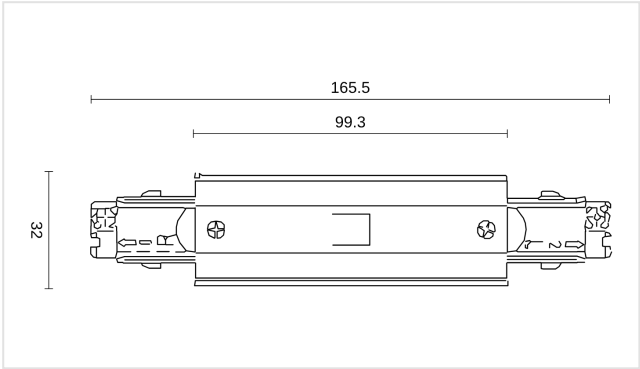

Maten in mm. Niet te gebruiken als montagetekening.

KENMERKEN

- Voeding tussen twee rails
- Voor de A-Track 3-fase rail

ARTIKELNUMMERS EN EAN

ARTIKELNUMMER	UITVOERING	EAN
T03A4MPS10B	Zwart	**5407004000190**
T03A4MPS10W	Wit	**5407004000183**

ELEKTRISCH

Netspanning	**230V**
Beschermingsgraad	**IP20**
Beschermingsklasse	**Klasse I (geaard)**

MONTAGE

Montageplaats	**Rail**
Toepassing	**Binnen**

AFMETINGEN

Lengte	**165,5 mm**
Breedte	**32 mm**
Hoogte	**32,5 mm**

MATERIAAL

Materiaal	**Kunststof**

IN DE DOOS

Meegeleverd	**Voeding**

LOGISTIEK EN NORMERING

Garantie	**5 jaar**
GN-code (HS)	**8536 90 01**
Land van oorsprong	**China**

Installatie. Beschermingsklasse I: het armatuur moet geaard worden. De elektrische installatie mag alleen door bevoegd personeel worden uitgevoerd volgens de voorschriften voor elektrische en mechanische veiligheid in uw land. Schakel altijd de elektriciteitsvoorziening uit vóór de installatie en het onderhoud.