Sleekfit Pipe Spot semi-encastré

Référence 26C2PIP11W2 · collection Sleekfit · Absinthe Lights

Le Sleekfit Pipe est un spot LED semi-encastré de Ø69,5 mm : 165 mm encastrés, 60 mm de tube visible, inclinable à 90°, pivotant sur 355°. 880 lm pour 15W, 350 mA, kit Sleekfit.

PRODUIT



PLAN COTÉ

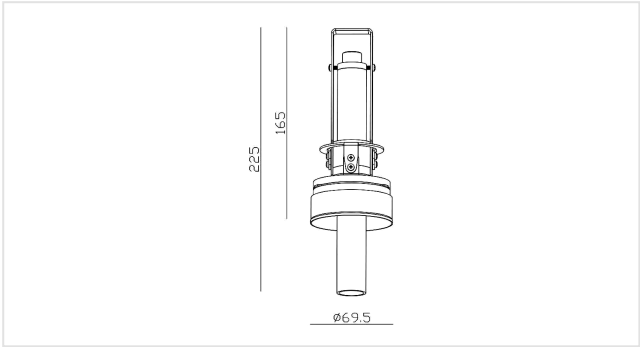

Cotes en mm. Ne pas utiliser comme plan de montage.

CARACTÉRISTIQUES

- 225 mm au total : 165 mm encastrés, 60 mm visibles
- 880 lm, 2700K, IRC 93, faisceau de 24°
- Dans un kit de montage Sleekfit, découpe de Ø92 mm

RÉFÉRENCES ET EAN

RÉFÉRENCE	VERSION	EAN
26C2PIP11W2	Blanc	**5407004000411**

SOURCE LUMINEUSE

Source lumineuse	**LED intégrée**
Nombre de points lumineux	**1**
Source lumineuse fournie	**Oui**
Flux lumineux	**880 lm**
Puissance	**15W**
Efficacité	**58,67 lm/W**
Température de couleur	**2700K**
Rendu des couleurs (IRC)	**93**
Angle de faisceau	**24°**
Variable	**Oui**

ÉLECTRIQUE

Driver fourni	**Non**
Indice de protection	**IP20**
Classe de protection	**Classe II (double isolation)**

MONTAGE

Emplacement	**Plafond**
Type de montage	**Semi-encastré**
Utilisation	**Intérieur**
Orientation	**Inclinable et rotatif**
Type de plafond	**Plein (béton) · Creux (placo)**
Découpe	**Ø92 mm**
Profondeur d'encastrement	**165 mm**

DIMENSIONS

Hauteur	**60 mm**
Diamètre	**Ø69,5 mm**

DANS LA BOÎTE

Fourni	**Luminaire, Source lumineuse**
Non fourni	**Driver, Boîtier d'encastrement**

LOGISTIQUE ET NORMES

Garantie	**5 ans**
Code NC (SH)	**9405 42 39**
Pays d'origine	**Chine**

Installation. L'installation électrique doit être effectuée que par du personnel qualifié, selon les règlements de sécurité électrique et mécanique dans votre pays. Coupez toujours l'alimentation électrique avant l'installation et la maintenance.