Handleiding

Mode d'emploi · Bedienungsanleitung · Instruction manual

ABSINTHE

Clickfit Deep Small — 02C1D4511

SAFETY & WARNINGS

NL	FR	DE	EN
Uitsluitend voor gebruik binnenshuis. Installeer het armatuur enkel in ruimten waar direct contact met water onmogelijk is.	Seulement pour utilisation en intérieur. Cet équipement doit être installé dans des pièces hors de toute projection d'eau.	Nur für Innengebrauch. Diese Leuchte darf nur in Räumen verwendet werden, in denen ein direkter kontakt mit wasser nicht möglich ist.	For indoor use only. This fitting should only be installed in rooms where direct contact with water is impossible.
Toestel niet geschikt om te worden afgedekt met thermische isolatie.	Luminaires non appropriées pour recouvrement d'un matériau isolant thermique.	Das Gerät/ Die Leuchte darf nicht abgedeckt werden mit thermischer Isolation.	Luminaire not suitable for covering with insulating material.
Beschermd tegen indringen van vaste voorwerpen groter dan 12,5 mm. Geen bescherming tegen vocht.	Protégé contre les corps solides supérieurs à 12,5 mm. Aucune protection contre humidité.	Geschützt gegen feste Fremdkörper mit Durchmesser ab 12,5 mm. Kein Schutz gegen wasser.	Protected against objects ≥ 12,5 mm. Not protected against water
Correcte verwijdering van dit product (elektrische en elektronische afval)	Élimination correcte de ce produit (déchet d'équipements électriques et électroniques)	Korrekte Entsorgung dieses Produkts (elektromüll)	Correct disposal of this product (electrical & electronical equipment waste)
GU10-lamp (MR11, reflectordiameter 35 mm) niet meegeleverd. Maximale belasting 35W. 220-240V~ 50Hz.	Lampe GU10 (MR11, diamètre de réflecteur 35 mm) non fournie. Charge maximale 35W. 220-240V~ 50Hz.	GU10-Leuchtmittel (MR11, Reflektordurchmesser 35 mm) nicht enthalten. Maximale Belastung 35W. 220-240V~ 50Hz.	GU10 lamp (MR11, 35 mm reflector diameter) not included. Maximum load 35W. 220-240V~ 50Hz.
Het armatuur wordt heet tijdens gebruik. Raak het niet aan tot een uur nadat de stroom is uitgeschakeld.	Le luminaire devient chaud en fonctionnement. Ne le touchez pas avant une heure après la coupure de l'alimentation.	Die Leuchte wird im Betrieb heiß. Berühren Sie sie erst eine Stunde nach dem Ausschalten der Stromversorgung.	The luminaire gets hot during use. Do not touch it until one hour after the power has been switched off.
WAARSCHUWING ! Om elektrische schokken te voorkomen - Schakel altijd de elektriciteitsvoorziening uit vóór de installatie en het onderhoud.	**ATTENTION !** Pour éviter un choc électrique - Coupez toujours l'alimentation électrique avant l'installation et la maintenance.	**WARNUNG !** Um einen Stromschlag zu verhindern - Schalten Sie die Stromversorgung vor der Installation und Wartung.	**WARNING !** To prevent electrical shock - Always switch off electricity supply before installation and maintenance.

⚠ OPERATION ATTENTIONS

De elektrische installatie mag alleen door bevoegd personeel worden uitgevoerd volgens de voorschriften voor elektrische en mechanische veiligheid in uw land. Onjuiste plaatsing kan ernstige letsels en/of schade veroorzaken.	L'installation électrique doit être effectuée que par du personnel qualifié, selon les règlements de sécurité électrique et mécanique dans votre pays. Une mauvaise installation peut entraîner des blessures graves et/ou des dommages matériels.	Die elektrische Installation sollte nur von qualifiziertem Personal nach den Vorschriften für elektrische und mechanische Sicherheit in Ihrem Land durchgeführt werden. Unsachgemäße Montage kann zu schweren Verletzungen und/oder Sachschäden führen.	The electrical installation should be carried out by qualified personal only, according to the regulations for electrical and mechanical safety in your country. Improper installation can result in serious injuries and/or damage to property.

INSTALLATION

	NL	FR	DE	EN
A	Zaag een opening van Ø45-47 mm (zaagmaat).	Percez une découpe de Ø45-47 mm.	Schneiden Sie eine Öffnung von Ø45-47 mm aus (Bohrmaß).	Cut a Ø45-47 mm hole (cut-out).
B	Sluit de draden aan op het aansluitblok.	Raccordez les fils au bornier.	Schließen Sie die Adern an der Anschlussklemme an.	Connect the wires to the terminal block.
C	Plaats de GU10-lamp in de fitting.	Placez la lampe GU10 dans la douille.	Setzen Sie das GU10-Leuchtmittel in die Fassung ein.	Fit the GU10 lamp into the lampholder.
D	Zet de lamp vast in het armatuur.	Fixez la lampe dans le luminaire.	Befestigen Sie das Leuchtmittel in der Leuchte.	Secure the lamp in the luminaire.
E	Druk het armatuur in de opening.	Enfoncez le luminaire dans la découpe.	Drücken Sie die Leuchte in die Deckenöffnung.	Push the luminaire into the cut-out.

IP20

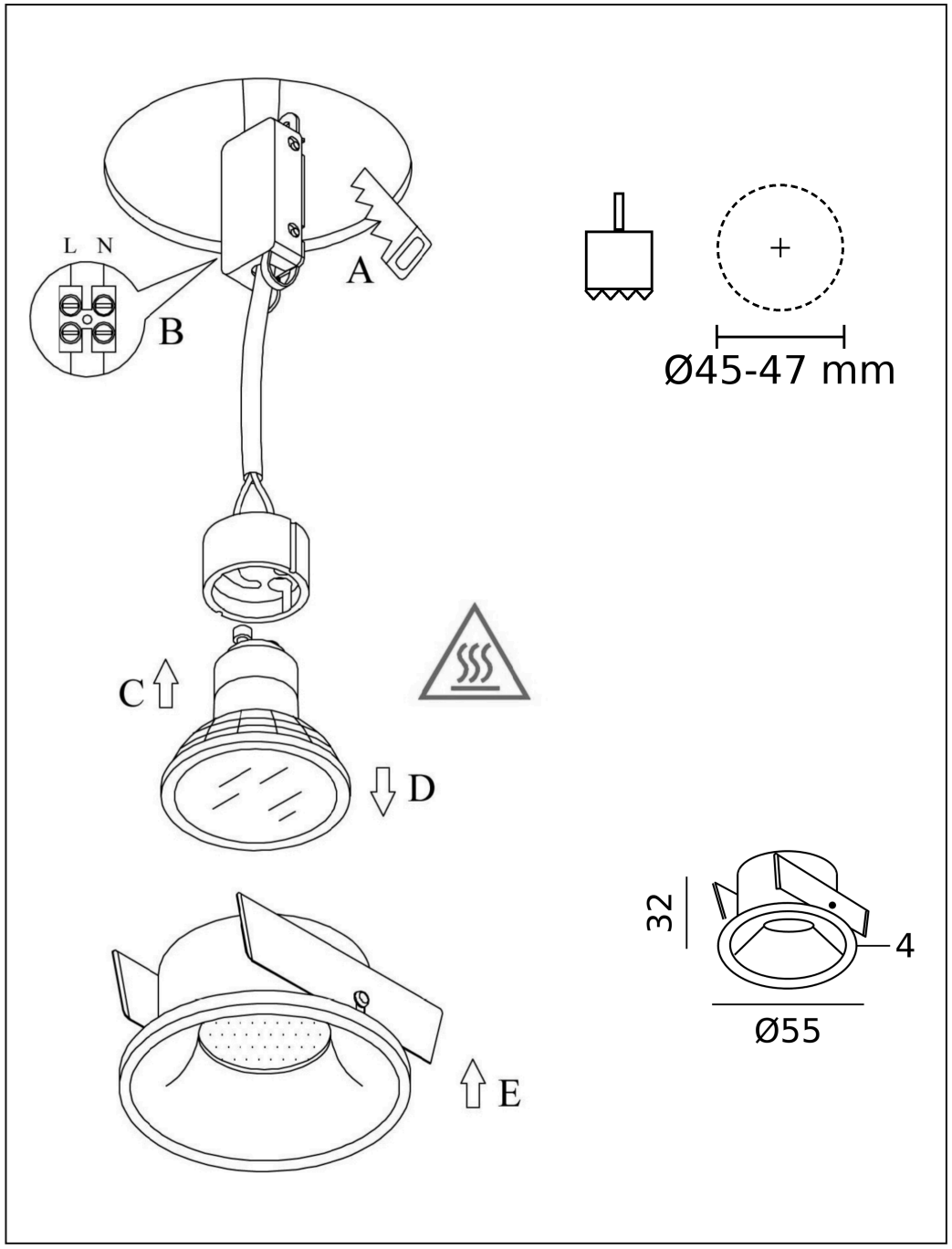

JES BV Neetweg 2B 2220 Hallaar Belgium info@absinthelights.com