Handleiding

Mode d'emploi · Bedienungsanleitung · Instruction manual

ABSINTHE

Gypsy Curve — 08W3CUR11P0

SAFETY & WARNINGS

NL	FR	DE	EN
Uitsluitend voor gebruik binnenshuis. Installeer het armatuur enkel in ruimten waar direct contact met water onmogelijk is.	Seulement pour utilisation en intérieur. Cet équipement doit être installé dans des pièces hors de toute projection d'eau.	Nur für Innengebrauch. Diese Leuchte darf nur in Räumen verwendet werden, in denen ein direkter kontakt mit wasser nicht möglich ist.	For indoor use only. This fitting should only be installed in rooms where direct contact with water is impossible.
Toestel niet geschikt om te worden afgedekt met thermische isolatie.	Luminaires non appropriées pour recouvrement d'un matériau isolant thermique.	Das Gerät/ Die Leuchte darf nicht abgedeckt werden mit thermischer Isolation.	Luminaire not suitable for covering with insulating material.
Beschermd tegen indringen van vaste voorwerpen groter dan 12,5 mm. Geen bescherming tegen vocht.	Protégé contre les corps solides supérieurs à 12,5 mm. Aucune protection contre humidité.	Geschützt gegen feste Fremdkörper mit Durchmesser ab 12,5 mm. Kein Schutz gegen wasser.	Protected against objects ≥ 12,5 mm. Not protected against water
Correcte verwijdering van dit product (elektrische en elektronische afval)	Élimination correcte de ce produit (déchet d'équipements électriques et électroniques)	Korrekte Entsorgung dieses Produkts (elektromüll)	Correct disposal of this product (electrical & electronical equipment waste)
G9-lamp niet meegeleverd. Maximale belasting 25W. 220-240V~ 50Hz.	Lampe G9 non fournie. Charge maximale 25W. 220-240V~ 50Hz.	G9-Leuchtmittel nicht enthalten. Maximale Belastung 25W. 220-240V~ 50Hz.	G9 lamp not included. Maximum load 25W. 220-240V~ 50Hz.
WAARSCHUWING ! Om elektrische schokken te voorkomen - Schakel altijd de elektriciteitsvoorziening uit vóór de installatie en het onderhoud.	**ATTENTION !** Pour éviter un choc électrique - Coupez toujours l'alimentation électrique avant l'installation et la maintenance.	**WARNUNG !** Um einen Stromschlag zu verhindern - Schalten Sie die Stromversorgung vor der Installation und Wartung.	**WARNING !** To prevent electrical shock - Always switch off electricity supply before installation and maintenance.

⚠ OPERATION ATTENTIONS



De elektrische installatie mag alleen door bevoegd personeel worden uitgevoerd volgens de voorschriften voor elektrische en mechanische veiligheid in uw land. Onjuiste plaatsing kan ernstige letsels en/of schade veroorzaken.	L'installation électrique doit être effectuée que par du personnel qualifié, selon les règlements de sécurité électrique et mécanique dans votre pays. Une mauvaise installation peut entraîner des blessures graves et/ou des dommages matériels.	Die elektrische Installation sollte nur von qualifiziertem Personal nach den Vorschriften für elektrische und mechanische Sicherheit in Ihrem Land durchgeführt werden. Unsachgemäße Montage kann zu schweren Verletzungen und/oder Sachschäden führen.	The electrical installation should be carried out by qualified personal only, according to the regulations for electrical and mechanical safety in your country. Improper installation can result in serious injuries and/or damage to property.

INSTALLATION

	NL	FR	DE	EN
4	Niet meegeleverd: de G9-lamp.	Non fournie : la lampe G9.	Nicht im Lieferumfang: das G9-Leuchtmittel.	Not included: the G9 lamp.

IP20

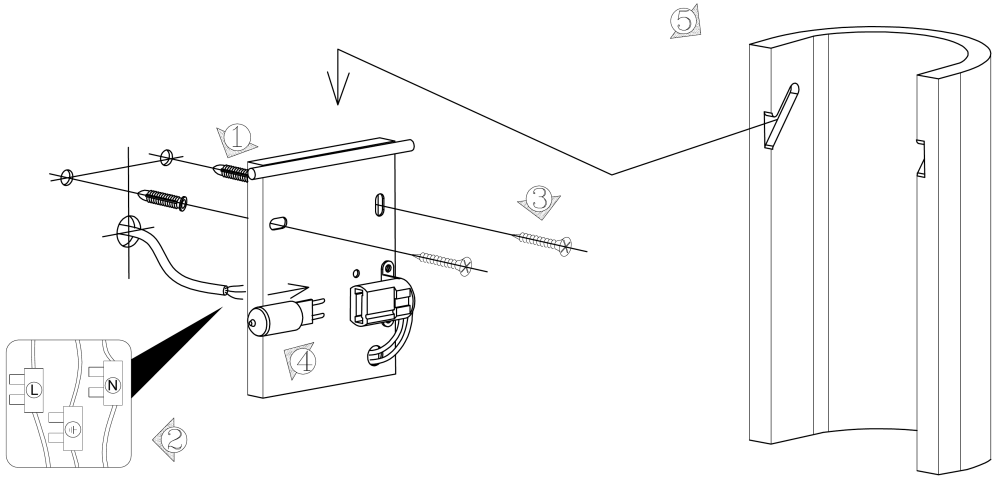

JES BV Neetweg 2B 2220 Hallaar Belgium info@absinthelights.com