A-Track Embout 1 phase

Code famille T01A4EC010 · collection A-Track · Absinthe Lights

L'embout A-Track 1 phase ferme l'extrémité ouverte d'un rail A-Track monophasé ; le mode d'emploi en impose un à chaque extrémité sans alimentation ni connecteur.

PRODUIT



PLAN COTÉ

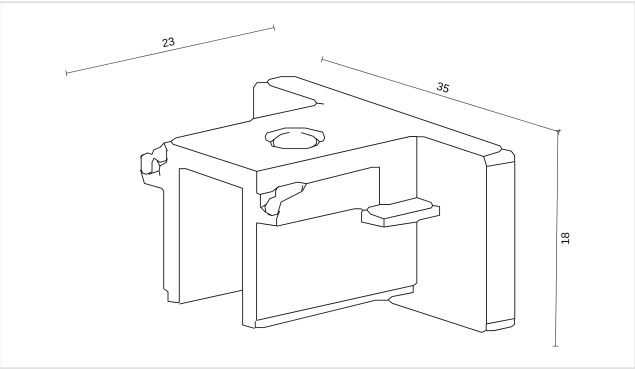

Cotes en mm. Ne pas utiliser comme plan de montage.

CARACTÉRISTIQUES

- Ferme le bout du rail
- Pour le rail A-Track monophasé

RÉFÉRENCES ET EAN

RÉFÉRENCE	VERSION	EAN
T01A4EC010B	Noir	**5407004009575**
T01A4EC010W	Blanc	**5407004009568**

ÉLECTRIQUE

Indice de protection	**IP20**

MONTAGE

Emplacement	**Rail**
Utilisation	**Intérieur**

DIMENSIONS

Longueur	**23 mm**
Largeur	**35 mm**
Hauteur	**18 mm**

MATÉRIAU

Matériau	**Plastique**

DANS LA BOÎTE

Fourni	**Embout**

LOGISTIQUE ET NORMES

Garantie	**5 ans**
Code NC (SH)	**8536 90 01**
Pays d'origine	**Chine**

Installation. L'installation électrique doit être effectuée que par du personnel qualifié, selon les règlements de sécurité électrique et mécanique dans votre pays. Coupez toujours l'alimentation électrique avant l'installation et la maintenance.