A-Line Opal 90 Schienenstrahler

Familiencode L01C4O9011 · Kollektion A-Line · Absinthe Lights

Der A-Line Opal 90 Schienenstrahler ist ein LED-Modul mit 1033 mm für die A-Line 1-Phasen-Schiene. Eine opale Abdeckung aus Polycarbonat gibt 2934 lm bei einem breiten Abstrahlwinkel von 105°, mit 2700K und CRI 90.

PRODUKT

MASSZEICHNUNG

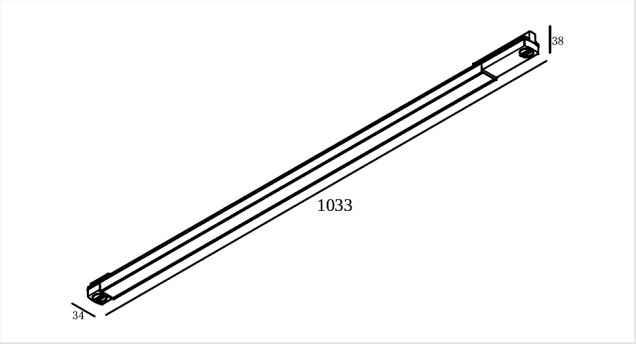

Maße in mm. Nicht als Montagezeichnung verwenden.

MERKMALE

- Opale Abdeckung, 105°
- Für die A-Line 1-Phasen-Schiene

ARTIKELNUMMERN UND EAN

ARTIKELNUMMER	AUSFÜHRUNG	EAN	EPREL
L01C4O9011B2	Schwarz	**5407004009322**	**2806940**
L01C4O9011W2	Weiß	**5407004009339**	**2806966**

LEUCHTMITTEL

Leuchtmittel	**LED integriert**
Anzahl Lichtpunkte	**1**
Leuchtmittel enthalten	**Ja**
Lichtstrom	**2934 lm**
Leistung	**25W**
Effizienz	**117,36 lm/W**
Lichtfarbe	**2700K**
Farbwiedergabe (CRI)	**90**
Ausstrahlungswinkel	**105°**
Lebensdauer	**50000h**
LED austauschbar	**Nicht austauschbar**
Energieeffizienzklasse	**D**
Dimmbar	**Ja — Phasenanschnitt (TRIAC)**

ELEKTRISCH

Netzspannung	**230V**
Treiber enthalten	**Ja**
Schutzart	**IP20**
Schutzklasse	**Schutzklasse I (geerdet)**

MONTAGE

Montageort	**Schiene**
Montageart	**Schiene**
Einsatzbereich	**Innen**
Ausrichtung	**Fest**

ABMESSUNGEN

Länge	**1033 mm**
Breite	**34 mm**
Höhe	**38 mm**

MATERIAL

Material	**Aluminium**
Oberfläche	**Pulverbeschichtet**

LIEFERUMFANG

Im Lieferumfang	**Leuchte, Leuchtmittel, LED-Treiber**

LOGISTIK UND NORMEN

Garantie	**5 Jahre**
KN-Code (HS)	**9405 42 39**
Ursprungsland	**China**

Installation. Schutzklasse I: die Leuchte muss geerdet werden. Die elektrische Installation sollte nur von qualifiziertem Personal nach den Vorschriften für elektrische und mechanische Sicherheit in Ihrem Land durchgeführt werden. Schalten Sie die Stromversorgung vor der Installation und Wartung aus.