Djup Einbaustrahler

Familiencode 01C107611 · Kollektion Djup · Absinthe Lights

Der Djup ist ein GU10-Einbaustrahler für Hohldecken mit einem Bohrmaß von Ø76 mm und 105 mm Einbautiefe; dank der mitgelieferten Fassung wechseln Sie das Leuchtmittel, ohne den Strahler auszubauen.

PRODUKT



MASSZEICHNUNG

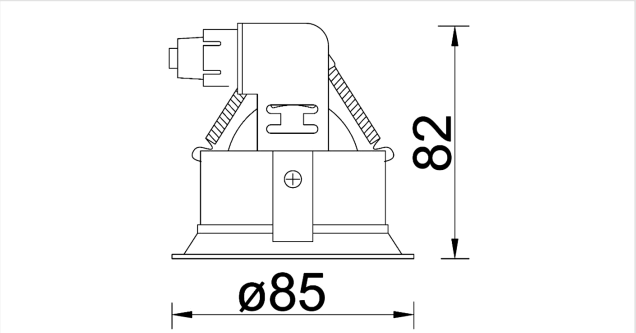

Maße in mm. Nicht als Montagezeichnung verwenden.

MERKMALE

- Bohrmaß Ø76 mm, Klemmfedern
- GU10 bis 50W, nicht enthalten
- Leuchtmittel von vorne wechselbar

ARTIKELNUMMERN UND EAN

ARTIKELNUMMER	AUSFÜHRUNG	EAN
01C107611B0T	Schwarz	**5407004002422**
01C107611W0T	Weiß	**5407004002446**

LEUCHTMITTEL

Fassung	**GU10**
Lampentyp	**PAR16**
Anzahl Lichtpunkte	**1**
Leuchtmittel enthalten	**Nein**
Dimmbar	**Abhängig vom Leuchtmittel**

ELEKTRISCH

Netzspannung	**230V**
Schutzart	**IP20**
Schutzklasse	**Schutzklasse II (schutzisoliert)**

MONTAGE

Montageort	**Decke**
Montageart	**Einbau**
Einsatzbereich	**Innen**
Ausrichtung	**Starr**
Deckentyp	**Hohl (Gipskarton)**
Einbauöffnung	**Ø76 mm**
Einbautiefe	**105 mm**

ABMESSUNGEN

Höhe	**82 mm**
Durchmesser	**Ø85 mm**

MATERIAL

Material	**Aluminium**
Oberfläche	**Pulverbeschichtet**

LIEFERUMFANG

Im Lieferumfang	**Leuchte, Federklammern, Fassung, Anleitung**
Nicht enthalten	**Leuchtmittel**

LOGISTIK UND NORMEN

Garantie	**5 Jahre**
KN-Code (HS)	**9405 11 90**
Ursprungsland	**China**

Installation. Die elektrische Installation sollte nur von qualifiziertem Personal nach den Vorschriften für elektrische und mechanische Sicherheit in Ihrem Land durchgeführt werden. Schalten Sie die Stromversorgung vor der Installation und Wartung aus.