Sleekfit Pipe Semi-inbouwspot

Artikelnummer 26C2PIP11W2 · collectie Sleekfit · Absinthe Lights

De Sleekfit Pipe is een LED-semi-inbouwspot van Ø69,5 mm: 165 mm inbouw, 60 mm tube zichtbaar, 90° kantelbaar en 355° draaibaar. 880 lm bij 15W, 350 mA, in een Sleekfit-montagekit.

PRODUCT



MAATTEKENING

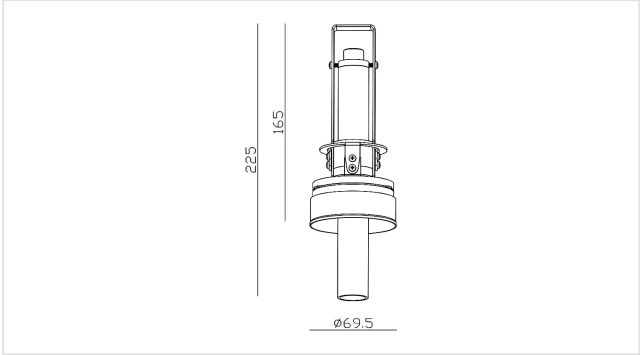

Maten in mm. Niet te gebruiken als montagetekening.

KENMERKEN

- 225 mm totaal: 165 mm inbouw, 60 mm zichtbaar
- 880 lm, 2700K, CRI 93, bundel 24°
- In een Sleekfit-montagekit, zaagmaat Ø92 mm

ARTIKELNUMMERS EN EAN

ARTIKELNUMMER	UITVOERING	EAN
26C2PIP11W2	Wit	**5407004000411**

LICHTBRON

Lichtbron	**Geïntegreerde LED**
Aantal lichtpunten	**1**
Lichtbron inbegrepen	**Ja**
Lichtstroom	**880 lm**
Vermogen	**15W**
Efficiëntie	**58,67 lm/W**
Lichtkleur	**2700K**
Kleurweergave (CRI)	**93**
Bundelhoek	**24°**
Dimbaar	**Ja**

ELEKTRISCH

Driver inbegrepen	**Nee**
Beschermingsgraad	**IP20**
Beschermingsklasse	**Klasse II (dubbel geïsoleerd)**

MONTAGE

Montageplaats	**Plafond**
Montagewijze	**Semi-inbouw**
Toepassing	**Binnen**
Richtbaarheid	**Kantel- en draaibaar**
Plafondtype	**Massief (beton) · Hol (gipsplaat)**
Zaagmaat	**Ø92 mm**
Inbouwdiepte	**165 mm**

AFMETINGEN

Hoogte	**60 mm**
Diameter	**Ø69,5 mm**

IN DE DOOS

Meegeleverd	**Armatuur, Lichtbron**
Niet meegeleverd	**Driver, Inbouwbehuizing**

LOGISTIEK EN NORMERING

Garantie	**5 jaar**
GN-code (HS)	**9405 42 39**
Land van oorsprong	**China**

Installatie. De elektrische installatie mag alleen door bevoegd personeel worden uitgevoerd volgens de voorschriften voor elektrische en mechanische veiligheid in uw land. Schakel altijd de elektriciteitsvoorziening uit vóór de installatie en het onderhoud.