A-Track 3-Phasen-Gelenkverbinder

Familiencode T03A4AC010 · Kollektion A-Track · Absinthe Lights

Der A-Track 3-Phasen-Gelenkverbinder verbindet zwei A-Track 3-Phasen-Stromschienen in einem vor Ort eingestellten Winkel. Das Gelenk in der Mitte ist drehbar, die drei Stromkreise und der Schutzleiter laufen durch.

PRODUKT



MASSZEICHNUNG

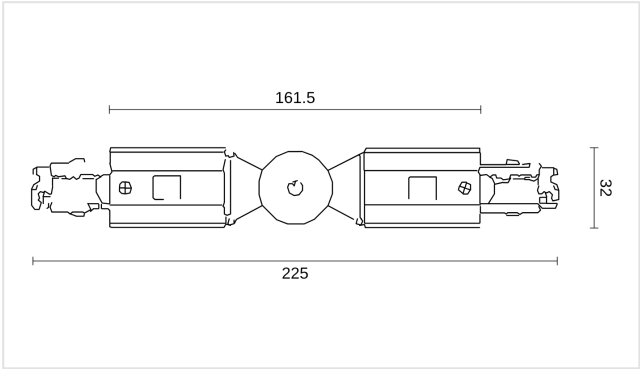

Maße in mm. Nicht als Montagezeichnung verwenden.

MERKMALE

- Winkel nach Wahl
- Für die A-Track 3-Phasen-Schiene

ARTIKELNUMMERN UND EAN

ARTIKELNUMMER	AUSFÜHRUNG	EAN
T03A4AC010B	Schwarz	**5407004000213**
T03A4AC010W	Weiß	**5407004000206**

ELEKTRISCH

Netzspannung	**230V**
Schutzart	**IP20**
Schutzklasse	**Schutzklasse I (geerdet)**

MONTAGE

Montageort	**Schiene**
Einsatzbereich	**Innen**

ABMESSUNGEN

Länge	**225 mm**
Breite	**32 mm**
Höhe	**32,5 mm**

MATERIAL

Material	**Kunststoff**

LIEFERUMFANG

Im Lieferumfang	**Verbinder**

LOGISTIK UND NORMEN

Garantie	**5 Jahre**
KN-Code (HS)	**8536 90 01**
Ursprungsland	**China**

Installation. Schutzklasse I: die Leuchte muss geerdet werden. Die elektrische Installation sollte nur von qualifiziertem Personal nach den Vorschriften für elektrische und mechanische Sicherheit in Ihrem Land durchgeführt werden. Schalten Sie die Stromversorgung vor der Installation und Wartung aus.