Connor Fix Aufbau-Downlight

Familiencode 03C3F0111 · Kollektion Connor · Absinthe Lights

Der Connor Fix ist ein starres GU10-Aufbau-Downlight, ein Aluminiumzylinder mit Ø60 × 105 mm, für trockene Innenräume und ohne Leuchtmittel geliefert.

PRODUKT



MASSZEICHNUNG

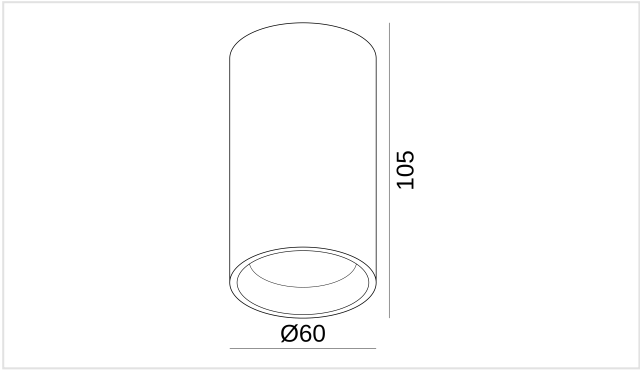

Maße in mm. Nicht als Montagezeichnung verwenden.

MERKMALE

- Deckenaufbau, Montagescheibe Ø60 mm
- GU10-Fassung für eine LED-Lampe mit 50 mm (PAR16)

ARTIKELNUMMERN UND EAN

ARTIKELNUMMER	AUSFÜHRUNG	EAN
03C3F0111B0	Schwarz	**5407004007618**
03C3F0111W0	Weiß	**5407004007601**

LEUCHTMITTEL

Fassung	**GU10**
Lampentyp	**PAR16**
Maximale Belastung	**7,5W pro Fassung**
Anzahl Lichtpunkte	**1**
Leuchtmittel enthalten	**Nein**
Dimmbar	**Abhängig vom Leuchtmittel**

ELEKTRISCH

Netzspannung	**230V**
Schutzart	**IP20**
Schutzklasse	**Schutzklasse I (geerdet)**

MONTAGE

Montageort	**Decke**
Montageart	**Aufbau**
Einsatzbereich	**Innen**
Ausrichtung	**Starr**

ABMESSUNGEN

Höhe	**105 mm**
Durchmesser	**Ø60 mm**

MATERIAL

Material	**Aluminium**
Oberfläche	**Pulverbeschichtet**

LIEFERUMFANG

Im Lieferumfang	**Leuchte, Fassung, Montagebügel, Befestigungsmaterial, Anleitung**
Nicht enthalten	**Leuchtmittel**

LOGISTIK UND NORMEN

Garantie	**5 Jahre**
KN-Code (HS)	**9405 11 90**
Ursprungsland	**China**

Installation. Schutzklasse I: die Leuchte muss geerdet werden. Die elektrische Installation sollte nur von qualifiziertem Personal nach den Vorschriften für elektrische und mechanische Sicherheit in Ihrem Land durchgeführt werden. Schalten Sie die Stromversorgung vor der Installation und Wartung aus.