A-Track 1-Phasen-Einspeisung

Familiencode T01A4PS010 · Kollektion A-Track · Absinthe Lights

Die A-Track 1-Phasen-Einspeisung schließt eine A-Track 1-Phasen-Stromschiene am Ende an das Netz an, mit Klemmen für Phase, Neutral- und Schutzleiter. Sie passt an beide Schienenenden.

PRODUKT



MASSZEICHNUNG

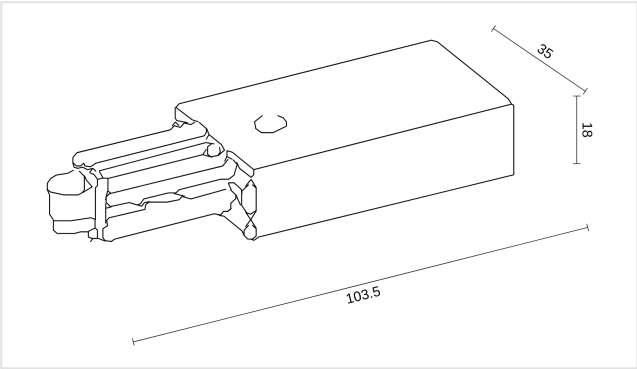

Maße in mm. Nicht als Montagezeichnung verwenden.

MERKMALE

- Netzanschluss am Schienenende
- Für die A-Track 1-Phasen-Schiene

ARTIKELNUMMERN UND EAN

ARTIKELNUMMER	AUSFÜHRUNG	EAN
T01A4PS010B	Schwarz	**5407004000039**
T01A4PS010W	Weiß	**5407004000022**

ELEKTRISCH

Netzspannung	**230V**
Schutzart	**IP20**
Schutzklasse	**Schutzklasse I (geerdet)**

MONTAGE

Montageort	**Schiene**
Einsatzbereich	**Innen**

ABMESSUNGEN

Länge	**103,5 mm**
Breite	**35 mm**
Höhe	**18 mm**

MATERIAL

Material	**Kunststoff**

LIEFERUMFANG

Im Lieferumfang	**Einspeisung**

LOGISTIK UND NORMEN

Garantie	**5 Jahre**
KN-Code (HS)	**8536 90 01**
Ursprungsland	**China**

Installation. Schutzklasse I: die Leuchte muss geerdet werden. Die elektrische Installation sollte nur von qualifiziertem Personal nach den Vorschriften für elektrische und mechanische Sicherheit in Ihrem Land durchgeführt werden. Schalten Sie die Stromversorgung vor der Installation und Wartung aus.