# Chuck 2 Opbouwspot

Familiecode 07C300211 · collectie Chuck · Absinthe Lights

De Chuck 2 is een vaste opbouwspot van 160 × 80 × 90 mm met twee GU10-fittingen, voor droge binnenruimtes en zonder lampen geleverd.

## PRODUCT

## MAATTEKENING

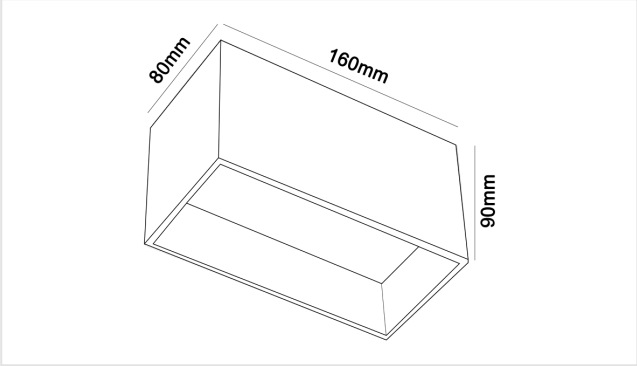


Maten in mm. Niet te gebruiken als montagetekening.

## KENMERKEN

- Opbouw op het plafond, 160 × 80 mm
- Twee GU10-fittingen voor LED-lampen van 50 mm (PAR16)

## ARTIKELNUMMERS EN EAN

| ARTIKELNUMMER | UITVOERING | EAN |
|---|---|---|
| **07C300211B0** | Zwart | **5407004007816** |
| **07C300211W0** | Wit | **5407004007809** |

## LICHTBRON

| | |
|---|---|
| Fitting | **2× GU10** |
| Lamptype | **PAR16** |
| Maximale belasting | **35W per fitting** |
| Aantal lichtpunten | **2** |
| Lichtbron inbegrepen | **Nee** |
| Dimbaar | **Afhankelijk van lichtbron** |

## ELEKTRISCH

| | |
|---|---|
| Netspanning | **230V** |
| Beschermingsgraad | **IP20** |
| Beschermingsklasse | **Klasse I (geaard)** |

## MONTAGE

| | |
|---|---|
| Montageplaats | **Plafond** |
| Montagewijze | **Opbouw** |
| Toepassing | **Binnen** |
| Richtbaarheid | **Vast** |

## AFMETINGEN

| | |
|---|---|
| Lengte | **160 mm** |
| Breedte | **80 mm** |
| Hoogte | **90 mm** |
| Montageplaat | **L 160 × B 80 mm** |

## MATERIAAL

| | |
|---|---|
| Materiaal | **Aluminium** |
| Afwerking | **Gepoedercoat** |

## IN DE DOOS

| | |
|---|---|
| Meegeleverd | **Armatuur, Lamphouder, Bevestigingsmateriaal, Handleiding** |
| Niet meegeleverd | **Lichtbron** |

## LOGISTIEK EN NORMERING

| | |
|---|---|
| Garantie | **5 jaar** |
| GN-code (HS) | **9405 11 90** |
| Land van oorsprong | **China** |

**Installatie.** Beschermingsklasse I: het armatuur moet geaard worden. De elektrische installatie mag alleen door bevoegd personeel worden uitgevoerd volgens de voorschriften voor elektrische en mechanische veiligheid in uw land. Schakel altijd de elektriciteitsvoorziening uit vóór de installatie en het onderhoud.