Cube Round Up & Down Wandleuchte Schwarz

Artikelnummer 11W3RUD21B0 · Kollektion Cube · Absinthe Lights

Die Cube Round Up & Down ist eine Aufbau-Wandleuchte mit abgerundeter Front von 150 × 68 mm aus schwarzem Aluminium, mit zwei GU10-Fassungen oben und unten. Schutzklasse I, 93 mm Ausladung.

PRODUKT



MASSZEICHNUNG

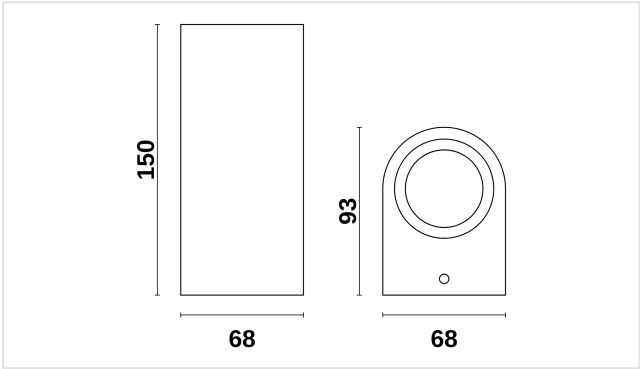

Maße in mm. Nicht als Montagezeichnung verwenden.

MERKMALE

- Aufbau an der Wand, Bohrabstand 30 × 100 mm
- Zwei GU10-Fassungen, ohne Leuchtmittel
- Abgerundete Front, IP65 über 150 mm Höhe

ARTIKELNUMMERN UND EAN

ARTIKELNUMMER	AUSFÜHRUNG	EAN
11W3RUD21B0	Schwarz	**5407004008929**

LEUCHTMITTEL

Fassung	**2× GU10**
Lampentyp	**PAR16**
Anzahl Lichtpunkte	**2**
Leuchtmittel enthalten	**Nein**
Dimmbar	**Abhängig vom Leuchtmittel**

ELEKTRISCH

Netzspannung	**230V**
Schutzart	**IP65**
Schutzklasse	**Schutzklasse I (geerdet)**

MONTAGE

Montageort	**Wand**
Montageart	**Aufbau**
Einsatzbereich	**Innen · Außen**
Ausrichtung	**Starr**

ABMESSUNGEN

Breite	**68 mm**
Höhe	**150 mm**
Tiefe	**93 mm**
Montageplatte	**L 150 × B 68 mm**

MATERIAL

Material	**Aluminium**
Oberfläche	**Pulverbeschichtet**

LIEFERUMFANG

Im Lieferumfang	**Leuchte, Fassung, Montagebügel, Befestigungsmaterial, Anleitung**
Nicht enthalten	**Leuchtmittel**

LOGISTIK UND NORMEN

Garantie	**5 Jahre**
KN-Code (HS)	**9405 19 40**
Ursprungsland	**China**

Installation. Schutzklasse I: die Leuchte muss geerdet werden. Die elektrische Installation sollte nur von qualifiziertem Personal nach den Vorschriften für elektrische und mechanische Sicherheit in Ihrem Land durchgeführt werden. Schalten Sie die Stromversorgung vor der Installation und Wartung aus.