A-Track 1-Phasen-Eckverbinder 90°

Familiencode T01A4LIO10 · Kollektion A-Track · Absinthe Lights

Der A-Track 1-Phasen-Eckverbinder 90° verbindet zwei A-Track 1-Phasen-Stromschienen im rechten Winkel. Stromkreis und Schutzleiter laufen durch die Ecke zur zweiten Schiene.

PRODUKT



MASSZEICHNUNG

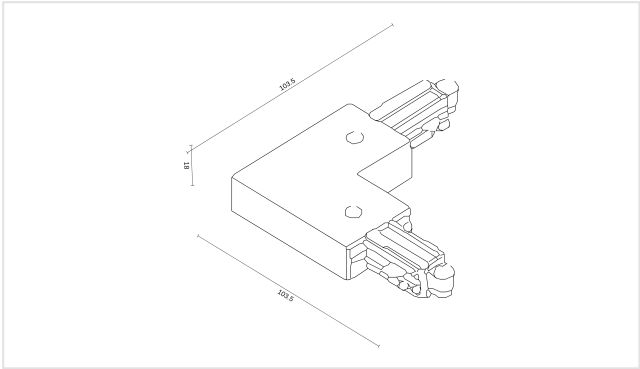

Maße in mm. Nicht als Montagezeichnung verwenden.

MERKMALE

- Zwei Schienen im rechten Winkel
- Für die A-Track 1-Phasen-Schiene

ARTIKELNUMMERN UND EAN

ARTIKELNUMMER	AUSFÜHRUNG	EAN
T01A4LIO10B	Schwarz	**5407004000053**
T01A4LIO10W	Weiß	**5407004000046**

ELEKTRISCH

Netzspannung	**230V**
Schutzart	**IP20**
Schutzklasse	**Schutzklasse I (geerdet)**

MONTAGE

Montageort	**Schiene**
Einsatzbereich	**Innen**

ABMESSUNGEN

Länge	**103,5 mm**
Breite	**103,5 mm**
Höhe	**18 mm**

MATERIAL

Material	**Kunststoff**

LIEFERUMFANG

Im Lieferumfang	**Verbinder**

LOGISTIK UND NORMEN

Garantie	**5 Jahre**
KN-Code (HS)	**8536 90 01**
Ursprungsland	**China**

Installation. Schutzklasse I: die Leuchte muss geerdet werden. Die elektrische Installation sollte nur von qualifiziertem Personal nach den Vorschriften für elektrische und mechanische Sicherheit in Ihrem Land durchgeführt werden. Schalten Sie die Stromversorgung vor der Installation und Wartung aus.