Clickfit Smooth Medium IP54 Aufbau-Downlight

Familiencode 02C3MS021 · Kollektion Clickfit · Absinthe Lights

Die Aufbauversion des Clickfit Smooth Medium IP54 ist ein GU10-Downlight mit Frontglas im Aluminiumzylinder mit Ø80 × 120 mm, geeignet für das Bad bis einschließlich Zone 2.

PRODUKT



MASSZEICHNUNG

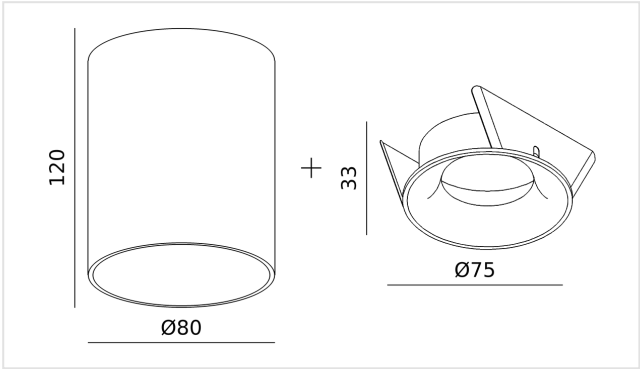

Maße in mm. Nicht als Montagezeichnung verwenden.

MERKMALE

- Aufbau, Ø80 × 120 mm
- IP54, bis Badezimmerzone 2

ARTIKELNUMMERN UND EAN

ARTIKELNUMMER	AUSFÜHRUNG
02C3MS021BB0	Schwarz
02C3MS021BW0	Schwarz/Weiß
02C3MS021WB0	Weiß/Schwarz
02C3MS021WW0	Weiß

LEUCHTMITTEL

Fassung	**GU10**
Lampentyp	**PAR16**
Anzahl Lichtpunkte	**1**
Leuchtmittel enthalten	**Nein**
Dimmbar	**Abhängig vom Leuchtmittel**

ELEKTRISCH

Netzspannung	**230V**
Schutzart	**IP54**
Schutzklasse	**Schutzklasse II (schutzisoliert)**

MONTAGE

Montageort	**Decke**
Montageart	**Aufbau**
Einsatzbereich	**Innen · Außen**
Ausrichtung	**Starr**

ABMESSUNGEN

Höhe	**120 mm**
Durchmesser	**Ø80 mm**

MATERIAL

Material	**Aluminium**
Oberfläche	**Pulverbeschichtet**

LIEFERUMFANG

Im Lieferumfang	**Leuchte, Fassung, Montageplatte, Anleitung**
Nicht enthalten	**Leuchtmittel**

LOGISTIK UND NORMEN

Garantie	**5 Jahre**
KN-Code (HS)	**9405 11 90**
Ursprungsland	**China**

Installation. Die elektrische Installation sollte nur von qualifiziertem Personal nach den Vorschriften für elektrische und mechanische Sicherheit in Ihrem Land durchgeführt werden. Schalten Sie die Stromversorgung vor der Installation und Wartung aus.