Clickfit Cave Medium Einbaustrahler

Familiencode 02C1C6511 · Kollektion Clickfit · Absinthe Lights

Der Clickfit Cave Medium ist ein GU10-Einbaustrahler mit tief zurückgesetztem Leuchtmittel und 9 mm vorstehendem Ring für ein Bohrmaß von Ø65-70 mm, bestimmt für trockene Innenräume und ohne Leuchtmittel geliefert.

PRODUKT



MASSZEICHNUNG

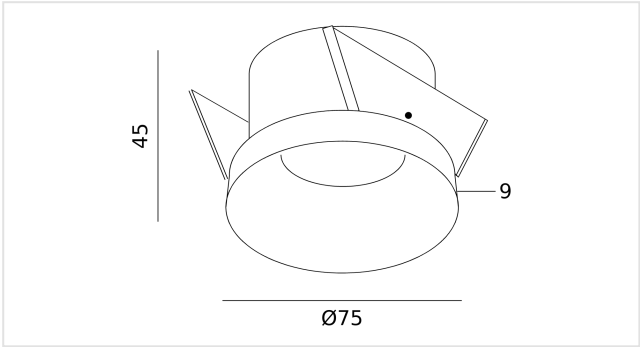

Maße in mm. Nicht als Montagezeichnung verwenden.

MERKMALE

- Bohrmaß Ø65-70 mm
- 230V, Schutzklasse II

ARTIKELNUMMERN UND EAN

ARTIKELNUMMER	AUSFÜHRUNG	EAN
02C1C6511B0	Schwarz	**5407004001883**
02C1C6511BR0	Bronze	**5407004001296**
02C1C6511G0	Gold	**5407004009346**
02C1C6511W0	Weiß	**5407004001876**

LEUCHTMITTEL

Fassung	**GU10**
Lampentyp	**PAR16**
Anzahl Lichtpunkte	**1**
Leuchtmittel enthalten	**Nein**
Dimmbar	**Abhängig vom Leuchtmittel**

ELEKTRISCH

Netzspannung	**230V**
Schutzart	**IP20**
Schutzklasse	**Schutzklasse II (schutzisoliert)**

MONTAGE

Montageort	**Decke**
Montageart	**Einbau**
Einsatzbereich	**Innen**
Ausrichtung	**Starr**
Deckentyp	**Massiv (Beton) · Hohl (Gipskarton)**
Einbauöffnung	**Ø65-70 mm**

ABMESSUNGEN

Höhe	**45 mm**
Durchmesser	**Ø75 mm**

MATERIAL

Material	**Aluminium**
Oberfläche	**Pulverbeschichtet**

LIEFERUMFANG

Im Lieferumfang	**Leuchte, Fassung, Federklammern, Anleitung**
Nicht enthalten	**Leuchtmittel**

LOGISTIK UND NORMEN

Garantie	**5 Jahre**
KN-Code (HS)	**9405 11 90**
Ursprungsland	**China**

Installation. Die elektrische Installation sollte nur von qualifiziertem Personal nach den Vorschriften für elektrische und mechanische Sicherheit in Ihrem Land durchgeführt werden. Schalten Sie die Stromversorgung vor der Installation und Wartung aus.