Connor Fix IP44 Aufbau-Downlight

Familiencode 03C3F0121 · Kollektion Connor · Absinthe Lights

Der Connor Fix IP44 ist ein starres GU10-Aufbau-Downlight mit Ø60 × 105 mm, geeignet für das Bad bis einschließlich Zone 2 und für überdachte Außenbereiche.

PRODUKT



MASSZEICHNUNG

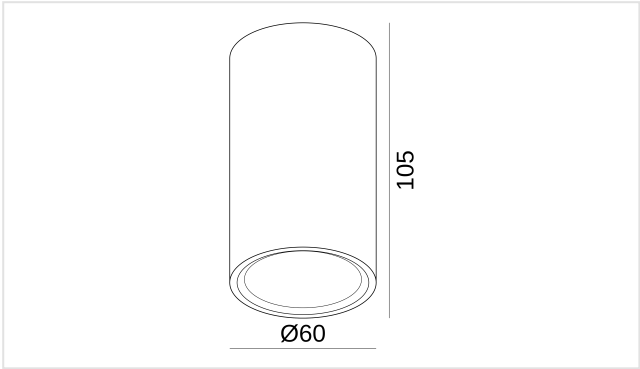

Maße in mm. Nicht als Montagezeichnung verwenden.

MERKMALE

- Deckenaufbau, Montagescheibe Ø60 mm
- GU10-Fassung für eine LED-Lampe mit 50 mm (PAR16)

ARTIKELNUMMERN UND EAN

ARTIKELNUMMER	AUSFÜHRUNG	EAN
03C3F0121B0	Schwarz	**5407004007632**
03C3F0121W0	Weiß	**5407004007625**

LEUCHTMITTEL

Fassung	**GU10**
Lampentyp	**PAR16**
Maximale Belastung	**7,5W pro Fassung**
Anzahl Lichtpunkte	**1**
Leuchtmittel enthalten	**Nein**
Dimmbar	**Abhängig vom Leuchtmittel**

ELEKTRISCH

Netzspannung	**230V**
Schutzart	**IP44**
Schutzklasse	**Schutzklasse I (geerdet)**

MONTAGE

Montageort	**Decke**
Montageart	**Aufbau**
Einsatzbereich	**Innen · Außen**
Ausrichtung	**Starr**

ABMESSUNGEN

Höhe	**105 mm**
Durchmesser	**Ø60 mm**

MATERIAL

Material	**Aluminium**
Oberfläche	**Pulverbeschichtet**

LIEFERUMFANG

Im Lieferumfang	**Leuchte, Fassung, Montagebügel, Befestigungsmaterial, Anleitung**
Nicht enthalten	**Leuchtmittel**

LOGISTIK UND NORMEN

Garantie	**5 Jahre**
KN-Code (HS)	**9405 11 90**
Ursprungsland	**China**

Installation. Schutzklasse I: die Leuchte muss geerdet werden. Die elektrische Installation sollte nur von qualifiziertem Personal nach den Vorschriften für elektrische und mechanische Sicherheit in Ihrem Land durchgeführt werden. Schalten Sie die Stromversorgung vor der Installation und Wartung aus.