A-Line Dot 30 Schienenstrahler

Familiencode L01C4D3011 · Kollektion A-Line · Absinthe Lights

Der A-Line Dot 30 Schienenstrahler ist ein LED-Modul mit 435 mm für die A-Line 1-Phasen-Schiene. Zwölf Lichtpunkte hinter einem Raster liefern 1146 lm bei einem engen Abstrahlwinkel von 24°, mit 2700K und CRI 90.

PRODUKT



MASSZEICHNUNG

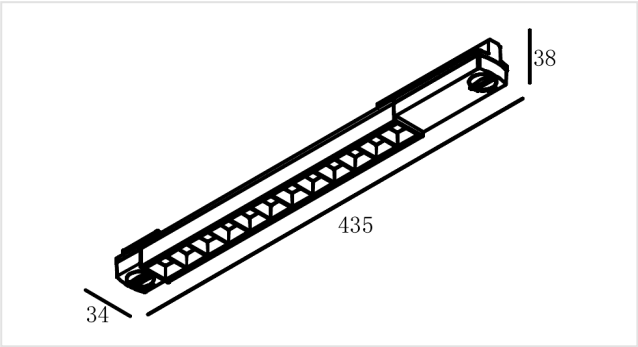

Maße in mm. Nicht als Montagezeichnung verwenden.

MERKMALE

- Zwölf Lichtpunkte, 24°
- Für die A-Line 1-Phasen-Schiene
- Schwarz, 435 mm

ARTIKELNUMMERN UND EAN

ARTIKELNUMMER	AUSFÜHRUNG	EAN	EPREL
L01C4D3011B2	Schwarz	**5407004009667**	**2806264**

LEUCHTMITTEL

Leuchtmittel	**LED integriert**
Anzahl Lichtpunkte	**12**
Leuchtmittel enthalten	**Ja**
Lichtstrom	**1146 lm**
Leistung	**10W**
Effizienz	**114,6 lm/W**
Lichtfarbe	**2700K**
Farbwiedergabe (CRI)	**90**
Ausstrahlungswinkel	**24°**
Lebensdauer	**50000h**
LED austauschbar	**Nicht austauschbar**
Energieeffizienzklasse	**E**
Dimmbar	**Ja — Phasenanschnitt (TRIAC)**

ELEKTRISCH

Netzspannung	**230V**
Treiber enthalten	**Ja**
Schutzart	**IP20**
Schutzklasse	**Schutzklasse I (geerdet)**

MONTAGE

Montageort	**Schiene**
Montageart	**Schiene**
Einsatzbereich	**Innen**
Ausrichtung	**Starr**

ABMESSUNGEN

Länge	**435 mm**
Breite	**34 mm**
Höhe	**38 mm**

MATERIAL

Material	**Aluminium**
Oberfläche	**Pulverbeschichtet**

LIEFERUMFANG

Im Lieferumfang	**Leuchte, Leuchtmittel, LED-Treiber**

LOGISTIK UND NORMEN

Garantie	**5 Jahre**
KN-Code (HS)	**9405 42 39**
Ursprungsland	**China**

Installation. Schutzklasse I: die Leuchte muss geerdet werden. Die elektrische Installation sollte nur von qualifiziertem Personal nach den Vorschriften für elektrische und mechanische Sicherheit in Ihrem Land durchgeführt werden. Schalten Sie die Stromversorgung vor der Installation und Wartung aus.