Drum 220 Deckenleuchte

Familiencode 04C322010 · Kollektion Drum · Absinthe Lights

Die Drum 220 Deckenleuchte ist eine runde LED-Deckenleuchte von Ø220 × 58 mm aus pulverbeschichtetem Aluminium mit opalem Diffusor. Sie liefert 2700 lm bei 3000K und 27W und ist IP22, für den Innenbereich.

PRODUKT



MASSZEICHNUNG

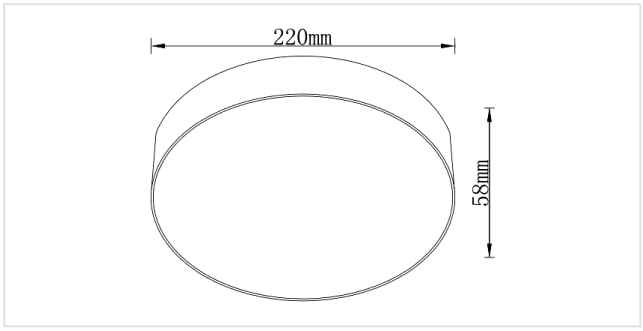

Maße in mm. Nicht als Montagezeichnung verwenden.

MERKMALE

- Warmweiß 3000K, 2700 lm, CRI 82
- An der Decke, auf einem Montagebügel

ARTIKELNUMMERN UND EAN

ARTIKELNUMMER	AUSFÜHRUNG	EAN	EPREL
04C322010B3	Schwarz	**5407004002514**	**2335180**
04C322010W3	Weiß	**5407004002507**	**2335182**

LEUCHTMITTEL

Leuchtmittel	**LED integriert**
Anzahl Lichtpunkte	**1**
Leuchtmittel enthalten	**Ja**
Lichtstrom	**2700 lm**
Leistung	**27W**
Effizienz	**100 lm/W**
Lichtfarbe	**3000K**
Farbwiedergabe (CRI)	**82**
Lebensdauer	**30000h**
LED austauschbar	**Nicht austauschbar**
Energieeffizienzklasse	**F**
Dimmbar	**Nein**

ELEKTRISCH

Netzspannung	**230V**
Treiber enthalten	**Ja**
Schutzart	**IP22**
Schutzklasse	**Schutzklasse I (geerdet)**

MONTAGE

Montageort	**Decke**
Montageart	**Aufbau**
Einsatzbereich	**Innen**
Ausrichtung	**Starr**

ABMESSUNGEN

Höhe	**58 mm**
Durchmesser	**Ø220 mm**
Montageplatte	**Ø220 × T 58 mm**

MATERIAL

Material	**Aluminium**
Oberfläche	**Pulverbeschichtet**
Diffusor	**Kunststoff**

LIEFERUMFANG

Im Lieferumfang	**Leuchte, Leuchtmittel, LED-Treiber, Montagebügel, Befestigungsmaterial, Verbinder, Anleitung**

LOGISTIK UND NORMEN

Garantie	**5 Jahre**
KN-Code (HS)	**9405 11 90**
Ursprungsland	**China**

Installation. Schutzklasse I: die Leuchte muss geerdet werden. Die elektrische Installation sollte nur von qualifiziertem Personal nach den Vorschriften für elektrische und mechanische Sicherheit in Ihrem Land durchgeführt werden. Schalten Sie die Stromversorgung vor der Installation und Wartung aus.