Clickfit Smooth Small IP54 Downlight en saillie

Code famille 02C3SS021 · collection Clickfit · Absinthe Lights

Le downlight en saillie Clickfit Smooth Small IP54 réunit le spot encastré Clickfit Smooth Small IP54 et un boîtier en saillie en aluminium de Ø60 × 90 mm, avec un verre devant la lampe : utilisable jusqu'en zone 2 de salle de bains et à l'extérieur abrité. Classe II ; lampe LED GU10 de 35 mm ou module LED, non fournis.

PRODUIT

PLAN COTÉ

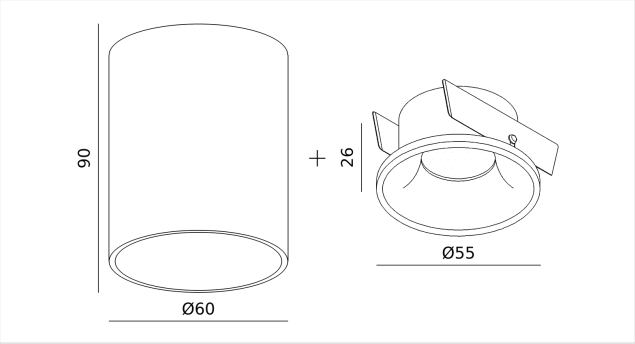

Cotes en mm. Ne pas utiliser comme plan de montage.

CARACTÉRISTIQUES

- En saillie, Ø60 × 90 mm
- IP54, jusqu'en zone 2

RÉFÉRENCES ET EAN

RÉFÉRENCE	VERSION
02C3SS021BB0	Noir
02C3SS021BW0	Noir/Blanc
02C3SS021WB0	Blanc/Noir
02C3SS021WW0	Blanc

SOURCE LUMINEUSE

Douille	**GU10**
Type de lampe	**MR11**
Nombre de points lumineux	**1**
Source lumineuse fournie	**Non**
Variable	**Selon la source lumineuse**

ÉLECTRIQUE

Tension	**230V**
Indice de protection	**IP54**
Classe de protection	**Classe II (double isolation)**

MONTAGE

Emplacement	**Plafond**
Type de montage	**En saillie**
Utilisation	**Intérieur · Extérieur**
Orientation	**Fixe**

DIMENSIONS

Hauteur	**90 mm**
Diamètre	**Ø60 mm**

MATÉRIAU

Matériau	**Aluminium**
Finition	**Thermolaqué**

DANS LA BOÎTE

Fourni	**Luminaire, Douille, Platine de fixation, Manuel**
Non fourni	**Source lumineuse**

LOGISTIQUE ET NORMES

Garantie	**5 ans**
Code NC (SH)	**9405 11 90**
Pays d'origine	**Chine**

Installation. L'installation électrique doit être effectuée que par du personnel qualifié, selon les règlements de sécurité électrique et mécanique dans votre pays. Coupez toujours l'alimentation électrique avant l'installation et la maintenance.