A-Track 3-Fase Rechte Verbinder 180°

Familiecode T03A4SC010 · collectie A-Track · Absinthe Lights

De A-Track 3-Fase Rechte Verbinder 180° koppelt twee A-Track 3-fase rails in lijn en brengt de drie circuits en de aarde door; hij schuift in beide uiteinden en wordt vastgeschroefd.

PRODUCT



MAATTEKENING

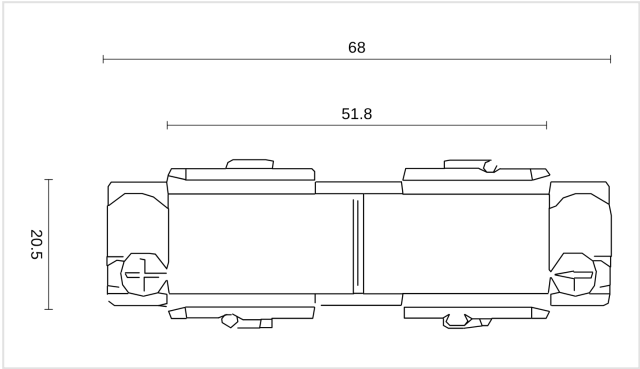

Maten in mm. Niet te gebruiken als montagetekening.

KENMERKEN

- Twee rails in lijn
- Voor de A-Track 3-fase rail

ARTIKELNUMMERS EN EAN

ARTIKELNUMMER	UITVOERING	EAN
T03A4SC010B	Zwart	**5407004000176**
T03A4SC010W	Wit	**5407004000169**

ELEKTRISCH

Netspanning	**230V**
Beschermingsgraad	**IP20**
Beschermingsklasse	**Klasse I (geaard)**

MONTAGE

Montageplaats	**Rail**
Toepassing	**Binnen**

AFMETINGEN

Lengte	**68 mm**
Breedte	**24,7 mm**
Hoogte	**27 mm**

MATERIAAL

Materiaal	**Kunststof**

IN DE DOOS

Meegeleverd	**Connector**

LOGISTIEK EN NORMERING

Garantie	**5 jaar**
GN-code (HS)	**8536 90 01**
Land van oorsprong	**China**

Installatie. Beschermingsklasse I: het armatuur moet geaard worden. De elektrische installatie mag alleen door bevoegd personeel worden uitgevoerd volgens de voorschriften voor elektrische en mechanische veiligheid in uw land. Schakel altijd de elektriciteitsvoorziening uit vóór de installatie en het onderhoud.