Chuck 2 Aufbau-Downlight

Familiencode 07C300211 · Kollektion Chuck · Absinthe Lights

Der Chuck 2 ist ein starres Aufbau-Downlight mit 160 × 80 × 90 mm und zwei GU10-Fassungen, für trockene Innenräume und ohne Leuchtmittel geliefert.

PRODUKT

MASSZEICHNUNG

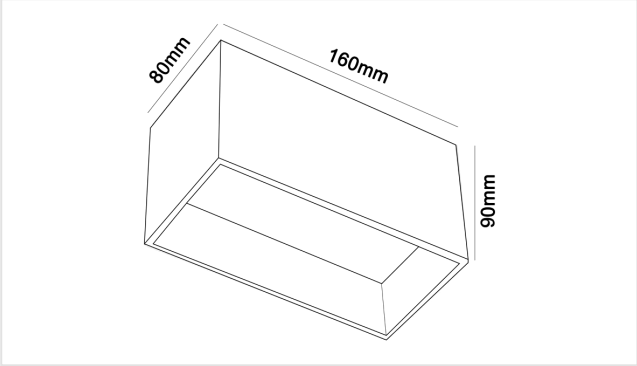

Maße in mm. Nicht als Montagezeichnung verwenden.

MERKMALE

- Deckenaufbau, Grundfläche 160 × 80 mm
- Zwei GU10-Fassungen für LED-Lampen Ø50 mm (PAR16)

ARTIKELNUMMERN UND EAN

ARTIKELNUMMER	AUSFÜHRUNG	EAN
07C300211B0	Schwarz	**5407004007816**
07C300211W0	Weiß	**5407004007809**

LEUCHTMITTEL

Fassung	**2× GU10**
Lampentyp	**PAR16**
Maximale Belastung	**35W pro Fassung**
Anzahl Lichtpunkte	**2**
Leuchtmittel enthalten	**Nein**
Dimmbar	**Abhängig vom Leuchtmittel**

ELEKTRISCH

Netzspannung	**230V**
Schutzart	**IP20**
Schutzklasse	**Schutzklasse I (geerdet)**

MONTAGE

Montageort	**Decke**
Montageart	**Aufbau**
Einsatzbereich	**Innen**
Ausrichtung	**Starr**

ABMESSUNGEN

Länge	**160 mm**
Breite	**80 mm**
Höhe	**90 mm**
Montageplatte	**L 160 × B 80 mm**

MATERIAL

Material	**Aluminium**
Oberfläche	**Pulverbeschichtet**

LIEFERUMFANG

Im Lieferumfang	**Leuchte, Fassung, Befestigungsmaterial, Anleitung**
Nicht enthalten	**Leuchtmittel**

LOGISTIK UND NORMEN

Garantie	**5 Jahre**
KN-Code (HS)	**9405 11 90**
Ursprungsland	**China**

Installation. Schutzklasse I: die Leuchte muss geerdet werden. Die elektrische Installation sollte nur von qualifiziertem Personal nach den Vorschriften für elektrische und mechanische Sicherheit in Ihrem Land durchgeführt werden. Schalten Sie die Stromversorgung vor der Installation und Wartung aus.