Sleekfit Spot Einbaustrahler

Artikelnummer 26C1SPO11W2 · Kollektion Sleekfit · Absinthe Lights

Der Sleekfit Spot ist ein starrer LED-Einbaustrahler mit Ø69,5 × 67 mm, 1050 lm bei 15W und 350 mA, für ein Sleekfit-Montageset Rim oder Trimless mit Bohrmaß Ø92 mm.

PRODUKT



MASSZEICHNUNG

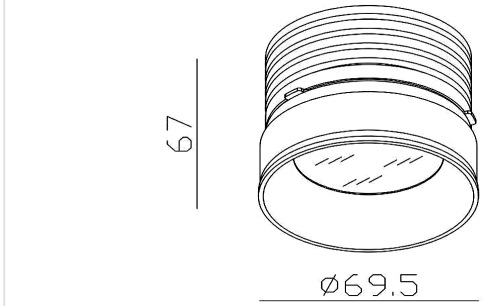

Maße in mm. Nicht als Montagezeichnung verwenden.

MERKMALE

- 1050 lm, 2700K, CRI 93, 36° Ausstrahlwinkel
- 350 mA Konstantstrom, Treiber separat
- In einem Sleekfit-Montageset, Bohrmaß Ø92 mm

ARTIKELNUMMERN UND EAN

ARTIKELNUMMER	AUSFÜHRUNG	EAN
26C1SPO11W2	Weiß	**5407004000404**

LEUCHTMITTEL

Leuchtmittel	**LED integriert**
Anzahl Lichtpunkte	**1**
Leuchtmittel enthalten	**Ja**
Lichtstrom	**1050 lm**
Leistung	**15W**
Effizienz	**70 lm/W**
Lichtfarbe	**2700K**
Farbwiedergabe (CRI)	**93**
Ausstrahlungswinkel	**36°**
Dimmbar	**Ja**

ELEKTRISCH

Treiber enthalten	**Nein**
Schutzart	**IP20**
Schutzklasse	**Schutzklasse II (schutzisoliert)**

MONTAGE

Montageort	**Decke**
Montageart	**Einbau**
Einsatzbereich	**Innen**
Ausrichtung	**Starr**
Deckentyp	**Massiv (Beton) · Hohl (Gipskarton)**
Einbauöffnung	**Ø92 mm**
Einbautiefe	**67 mm**

ABMESSUNGEN

Höhe	**67 mm**
Durchmesser	**Ø69,5 mm**

LIEFERUMFANG

Im Lieferumfang	**Leuchte, Leuchtmittel**
Nicht enthalten	**LED-Treiber, Einbaugehäuse**

LOGISTIK UND NORMEN

Garantie	**5 Jahre**
KN-Code (HS)	**9405 42 39**
Ursprungsland	**China**

Installation. Die elektrische Installation sollte nur von qualifiziertem Personal nach den Vorschriften für elektrische und mechanische Sicherheit in Ihrem Land durchgeführt werden. Schalten Sie die Stromversorgung vor der Installation und Wartung aus.