Sleekfit Spot Inbouwspot

Artikelnummer 26C1SPO11W2 · collectie Sleekfit · Absinthe Lights

De Sleekfit Spot is een vaste LED-inbouwspot van Ø69,5 × 67 mm: 1050 lm bij 15W, 350 mA. Hij wordt in een Sleekfit Rim- of Trimless-montagekit geplaatst, zaagmaat Ø92 mm.

PRODUCT



MAATTEKENING

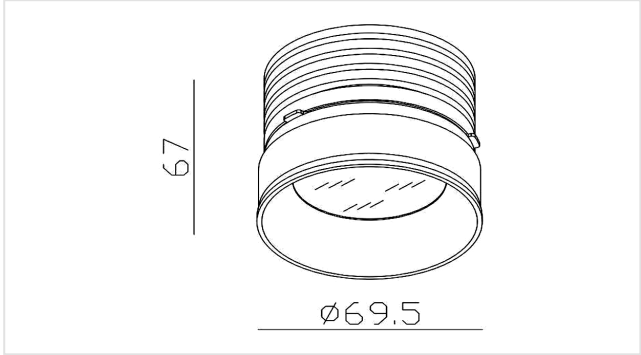

Maten in mm. Niet te gebruiken als montagetekening.

KENMERKEN

- 1050 lm, 2700K, CRI 93, bundel 36°
- 350 mA constante stroom, driver apart
- In een Sleekfit-montagekit, zaagmaat Ø92 mm

ARTIKELNUMMERS EN EAN

ARTIKELNUMMER	UITVOERING	EAN
26C1SPO11W2	Wit	**5407004000404**

LICHTBRON

Lichtbron	**Geïntegreerde LED**
Aantal lichtpunten	**1**
Lichtbron inbegrepen	**Ja**
Lichtstroom	**1050 lm**
Vermogen	**15W**
Efficiëntie	**70 lm/W**
Lichtkleur	**2700K**
Kleurweergave (CRI)	**93**
Bundelhoek	**36°**
Dimbaar	**Ja**

ELEKTRISCH

Driver inbegrepen	**Nee**
Beschermingsgraad	**IP20**
Beschermingsklasse	**Klasse II (dubbel geïsoleerd)**

MONTAGE

Montageplaats	**Plafond**
Montagewijze	**Inbouw**
Toepassing	**Binnen**
Richtbaarheid	**Vast**
Plafondtype	**Massief (beton) · Hol (gipsplaat)**
Zaagmaat	**Ø92 mm**
Inbouwdiepte	**67 mm**

AFMETINGEN

Hoogte	**67 mm**
Diameter	**Ø69,5 mm**

IN DE DOOS

Meegeleverd	**Armatuur, Lichtbron**
Niet meegeleverd	**Driver, Inbouwbehuizing**

LOGISTIEK EN NORMERING

Garantie	**5 jaar**
GN-code (HS)	**9405 42 39**
Land van oorsprong	**China**

Installatie. De elektrische installatie mag alleen door bevoegd personeel worden uitgevoerd volgens de voorschriften voor elektrische en mechanische veiligheid in uw land. Schakel altijd de elektriciteitsvoorziening uit vóór de installatie en het onderhoud.