Clickfit Smooth Small IP54 Aufbau-Downlight

Familiencode 02C3SS021 · Kollektion Clickfit · Absinthe Lights

Das Aufbau-Downlight Clickfit Smooth Small IP54 besteht aus dem Einbaustrahler Clickfit Smooth Small IP54 in einem Aufbaugehäuse aus Aluminium, Ø60 × 90 mm, mit einem Glas vor dem Leuchtmittel: bis Badezimmerzone 2 und im überdachten Außenbereich zulässig. Schutzklasse II; GU10-LED-Leuchtmittel mit 35 mm oder LED-Modul, nicht im Lieferumfang.

PRODUKT

MASSZEICHNUNG

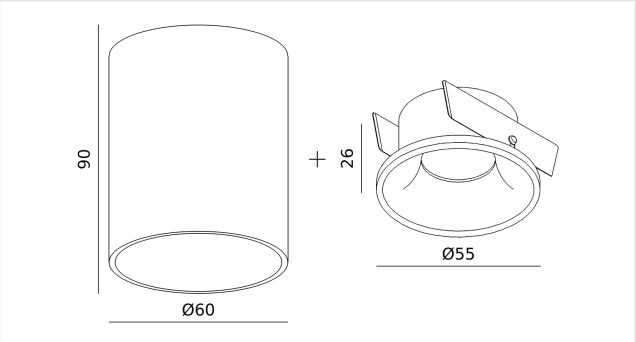

Maße in mm. Nicht als Montagezeichnung verwenden.

MERKMALE

- Aufbau, Ø60 × 90 mm
- IP54, bis Badezimmerzone 2

ARTIKELNUMMERN UND EAN

ARTIKELNUMMER	AUSFÜHRUNG
02C3SS021BB0	Schwarz
02C3SS021BW0	Schwarz/Weiß
02C3SS021WB0	Weiß/Schwarz
02C3SS021WW0	Weiß

LEUCHTMITTEL

Fassung	**GU10**
Lampentyp	**MR11**
Anzahl Lichtpunkte	**1**
Leuchtmittel enthalten	**Nein**
Dimmbar	**Abhängig vom Leuchtmittel**

ELEKTRISCH

Netzspannung	**230V**
Schutzart	**IP54**
Schutzklasse	**Schutzklasse II (schutzisoliert)**

MONTAGE

Montageort	**Decke**
Montageart	**Aufbau**
Einsatzbereich	**Innen · Außen**
Ausrichtung	**Fest**

ABMESSUNGEN

Höhe	**90 mm**
Durchmesser	**Ø60 mm**

MATERIAL

Material	**Aluminium**
Oberfläche	**Pulverbeschichtet**

LIEFERUMFANG

Im Lieferumfang	**Leuchte, Fassung, Montageplatte, Anleitung**
Nicht enthalten	**Leuchtmittel**

LOGISTIK UND NORMEN

Garantie	**5 Jahre**
KN-Code (HS)	**9405 11 90**
Ursprungsland	**China**

Installation. Die elektrische Installation sollte nur von qualifiziertem Personal nach den Vorschriften für elektrische und mechanische Sicherheit in Ihrem Land durchgeführt werden. Schalten Sie die Stromversorgung vor der Installation und Wartung aus.