Gypsy Curve Applique murale

Référence 08W3CUR11P0 · collection Gypsy · Absinthe Lights

La Gypsy Curve est une applique en saillie en plâtre à peindre de 180 × 110 mm, à une douille G9, éclairant vers le haut et le bas. Profondeur 70 mm, pour locaux intérieurs secs.

PRODUIT



PLAN COTÉ

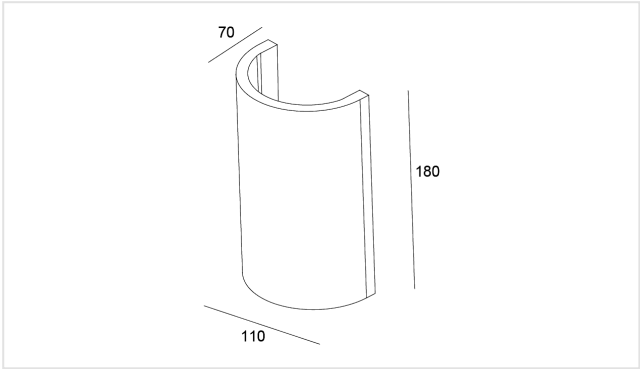

Cotes en mm. Ne pas utiliser comme plan de montage.

CARACTÉRISTIQUES

- Montage apparent au mur, platine 105 × 78 mm
- Une douille G9, lampe non fournie
- Plâtre à peindre, 180 × 110 × 70 mm

RÉFÉRENCES ET EAN

RÉFÉRENCE	VERSION	EAN
08W3CUR11P0	Blanc	**5407004003542**

SOURCE LUMINEUSE

Douille	**G9**
Charge maximale	**25W**
Nombre de points lumineux	**1**
Source lumineuse fournie	**Non**
Variable	**Selon la source lumineuse**

ÉLECTRIQUE

Tension	**230V**
Indice de protection	**IP20**
Classe de protection	**Classe I (avec terre)**

MONTAGE

Emplacement	**Mur**
Type de montage	**En saillie**
Utilisation	**Intérieur**
Orientation	**Fixe**

DIMENSIONS

Largeur	**110 mm**
Hauteur	**180 mm**
Profondeur	**70 mm**
Platine de fixation	**L 105 × l 78 × P 10 mm**

MATÉRIAU

Matériau	**Plâtre**
Finition	**Brut (peignable)**

DANS LA BOÎTE

Fourni	**Luminaire, Support de montage, Visserie, Manuel**
Non fourni	**Source lumineuse**

LOGISTIQUE ET NORMES

Garantie	**5 ans**
Code NC (SH)	**9405 11 90**
Pays d'origine	**Chine**

Installation. Classe I : le luminaire doit être relié à la terre. L'installation électrique doit être effectuée que par du personnel qualifié, selon les règlements de sécurité électrique et mécanique dans votre pays. Coupez toujours l'alimentation électrique avant l'installation et la maintenance.