Cube Round Down Wandleuchte Schwarz

Artikelnummer 11W3RD021B0 · Kollektion Cube · Absinthe Lights

Die Cube Round Down ist eine Aufbau-Wandleuchte mit abgerundeter Front von 80 × 68 mm aus schwarz pulverbeschichtetem Aluminium, mit einer GU10-Fassung nach unten. Innen und außen, 93 mm Ausladung.

PRODUKT



MASSZEICHNUNG

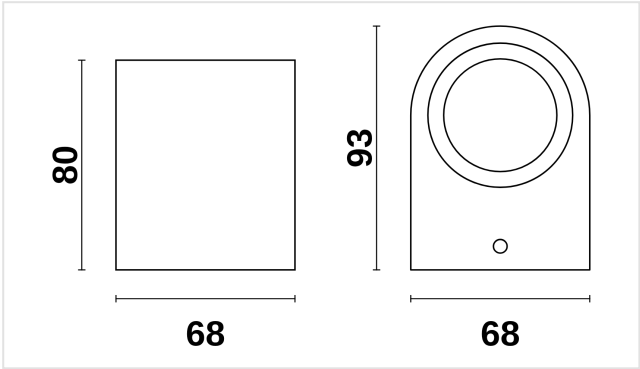

Maße in mm. Nicht als Montagezeichnung verwenden.

MERKMALE

- Aufbau an der Wand, 93 mm Ausladung
- Eine GU10-Fassung, ohne Leuchtmittel
- Abgerundete Front, IP65, innen und außen

ARTIKELNUMMERN UND EAN

ARTIKELNUMMER	AUSFÜHRUNG	EAN
11W3RD021B0	Schwarz	**5407004008905**

LEUCHTMITTEL

Fassung	**GU10**
Lampentyp	**PAR16**
Anzahl Lichtpunkte	**1**
Leuchtmittel enthalten	**Nein**
Dimmbar	**Abhängig vom Leuchtmittel**

ELEKTRISCH

Netzspannung	**230V**
Schutzart	**IP65**
Schutzklasse	**Schutzklasse I (geerdet)**

MONTAGE

Montageort	**Wand**
Montageart	**Aufbau**
Einsatzbereich	**Innen · Außen**
Ausrichtung	**Starr**

ABMESSUNGEN

Breite	**68 mm**
Höhe	**80 mm**
Tiefe	**93 mm**
Montageplatte	**L 80 × B 68 mm**

MATERIAL

Material	**Aluminium**
Oberfläche	**Pulverbeschichtet**

LIEFERUMFANG

Im Lieferumfang	**Leuchte, Fassung, Montagebügel, Befestigungsmaterial, Anleitung**
Nicht enthalten	**Leuchtmittel**

LOGISTIK UND NORMEN

Garantie	**5 Jahre**
KN-Code (HS)	**9405 19 40**
Ursprungsland	**China**

Installation. Schutzklasse I: die Leuchte muss geerdet werden. Die elektrische Installation sollte nur von qualifiziertem Personal nach den Vorschriften für elektrische und mechanische Sicherheit in Ihrem Land durchgeführt werden. Schalten Sie die Stromversorgung vor der Installation und Wartung aus.