Clickfit Cave Medium IP54 Aufbau-Downlight

Familiencode 02C3MC021 · Kollektion Clickfit · Absinthe Lights

Die Aufbauversion des Clickfit Cave Medium IP54 ist ein GU10-Downlight mit tief zurückgesetztem Leuchtmittel hinter Glas im Aluminiumzylinder mit Ø80 × 129 mm, geeignet für das Bad bis einschließlich Zone 2.

PRODUKT



MASSZEICHNUNG

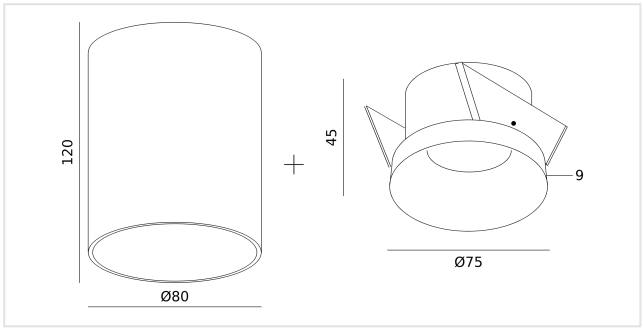

Maße in mm. Nicht als Montagezeichnung verwenden.

MERKMALE

- Aufbau, Ø80 × 129 mm
- IP54, bis Badezimmerzone 2

ARTIKELNUMMERN UND EAN

ARTIKELNUMMER	AUSFÜHRUNG
02C3MC021BB0	Schwarz
02C3MC021BW0	Schwarz/Weiß
02C3MC021WB0	Weiß/Schwarz
02C3MC021WW0	Weiß
02C3MC021BBR0	Schwarz/Bronze
02C3MC021BG0	Schwarz/Gold
02C3MC021WBR0	Weiß/Bronze
02C3MC021WG0	Weiß/Gold

LEUCHTMITTEL

Fassung	**GU10**
Lampentyp	**PAR16**
Anzahl Lichtpunkte	**1**
Leuchtmittel enthalten	**Nein**
Dimmbar	**Abhängig vom Leuchtmittel**

ELEKTRISCH

Netzspannung	**230V**
Schutzart	**IP54**
Schutzklasse	**Schutzklasse II (schutzisoliert)**

MONTAGE

Montageort	**Decke**
Montageart	**Aufbau**
Einsatzbereich	**Innen · Außen**
Ausrichtung	**Starr**

ABMESSUNGEN

Höhe	**129 mm**
Durchmesser	**Ø80 mm**

MATERIAL

Material	**Aluminium**
Oberfläche	**Pulverbeschichtet**

LIEFERUMFANG

Im Lieferumfang	**Leuchte, Fassung, Montageplatte, Anleitung**
Nicht enthalten	**Leuchtmittel**

LOGISTIK UND NORMEN

Garantie	**5 Jahre**
KN-Code (HS)	**9405 11 90**
Ursprungsland	**China**

Installation. Die elektrische Installation sollte nur von qualifiziertem Personal nach den Vorschriften für elektrische und mechanische Sicherheit in Ihrem Land durchgeführt werden. Schalten Sie die Stromversorgung vor der Installation und Wartung aus.